ZNAČKA	DATUM	PŘEDMĚT REVIZE	REVIZI PROVEDL
REVIZE			

±0,000 = 233,927 m n.m.

Souřadnicový systém: S-JTSK
Výškový systém: Bpv

Tento dokument požívá ochrany dle zákona č. 121/2000 Sb. (Autorský zákon)
Originál tohoto výkresu a návrh řešení na něm zobrazený je majetkem autora
a firmy Architekti Hrůša & spol., Ateliér Brno, s.r.o.
Tento výkres nesmí být - vyjma zřejmého účelu, pro nějž byl pořízen - používán
a žádným způsobem nerespektujícím ustanovení Autorského zákona nebo
dohodu klienta a hlavního architekta (autora) poskytnut třetí osobě.

HLAVNÍ ARCHITEKT (AUTOR) :	prof. Ing. arch. PETR HRŮŠA	FIRMA
VEDOUCÍ PROJEKTU / HLAVNÍ INŽENÝR PROJEKTU (HIP)	ZODPOVĚDNÝ PROJEKTANT / ZPRACOVAL	Architekti Hrůša & spol., Ateliér Brno, s. r. o.
prof. Ing. arch. PETR HRŮŠA / Ing. arch. PETR LEVÝ	Ing. arch. Kateřina Holmanová / Ing. arch. Lucie Jestřábová	Žižkova 5, 602 00 Brno tel. 541 243 829, fax 541 243 831 E - mail : info @ atelierbrno.cz http://www. hrusa-atelierbrno.cz
	Ing. Kateřina Plíhalová / Bc. Lukáš Hodek	IČO 255 175 62, DIČ CZ 255 175 62 Obchodní rejstřík oddíl C, vložka 29562
KLIENT ZAKÁZKY : Univerzita Hradec Králové Rokitanského 62 500 03 Hradec Králové	INVESTOR ZAKÁZKY : Univerzita Hradec Králové Rokitanského 62 500 03 Hradec Králové	

FÁZE (STUPEŇ DOKUMENTACE) DOKUMENTACE PRO PROVÁDĚNÍ STAVBY	KONTROLA	Ing. arch. VÍT ZENKL
NÁZEV ZAKÁZKY (DÍLO) Modernizace a rekonstrukce budov B a C Univerzity Hradec Králové, náměstí Svobody	DATUM	02/2019
	ZAKÁZKA ČÍSLO	16056
ČÁST DOKUMENTACE D.1.1 ARCHITEKTONICKO-STAVEBNÍ ŘEŠENÍ	OBJEKT	BUDOVA "C"
	MĚŘÍTKO	
DOKUMENT (VÝKRES) BUDOVA "C" UHK, parc. č. st. 392, 759 VÝPIS ZÁMEČNICKÝCH VÝROBKŮ	Č. VÝKRESU / REVIZE D.1.1.c.107	PARÉ

POZNÁMKA

OBECNÝ POPIS:

REPASE:
REPASÍ SE ROZUMÍ KOMPLETNÍ ODSTRANĚNÍ BARVY, NAHRAZENÍ OPOTŘEBENÝCH, NEBO ZÁVAŽNĚ POŠKOZENÝCH ČÁSTÍ NOVÝMI (I LOKÁLNĚ), OBNOVA PŮVODNÍCH PROFILŮ A DETAILŮ SPOJŮ DÍLČÍCH PRVKŮ, OŠETŘENÍ POVRCHU, PŘÍPADNĚ TAKÉ NAHRAZENÍ PŮVODNÍHO KOVÁNÍ MATERIÁLOVÝMI I TVAROVÝMI KOPIEMI.
- K ODSOUHLASENÍ A.D. BUDOU PŘEDLOŽENY REALNÉ VZORKY VEŠKERÝCH POVRCHOVÝCH ÚPRAV.
- K ODSOUHLASENÍ A.D. BUDOU PŘEDLOŽENY REALNÉ VZORKY VEŠKERÝCH KOPIÍ RÁMŮ A MŘÍŽÍ, ATP.
- DODAVATEL JE ODPOVĚDNÝ ZA KONSTRUKČNÍ ŘEŠENÍ VČETNĚ VŠECH DETAILŮ, SPOJENÍ, KOTVENÍ A ZÁROVEŇ ZA DIMENZOVÁNÍ CELÉ KONSTRUKCE A TO TAKOVÝM ZPŮSOBEM, ABY ZÁROVEŇ BYLY SPLNĚNY I ESTETICKÉ POŽADAVKY ARCHITEKTA OBJEDNATELE NA DOKONČENÝ A NAMONTOVANÝ VÝROBEK. PŘESNÝ VZHLED BUDE ODSOUHLASEN OBJEDNATELEM A AD, NA ZÁKLADĚ PŘEDLOŽENÉ DÍLENSKÉ DOKUMENTACE A VZORKŮ:
1. DÍLENSKOU DOKUMENTACI VŠECH PRVKŮ S UDÁNÍM POLOHY SPOJŮ, ATD…
2. NÁSLEDUJÍCÍ VZORKY SE SPECIFIKOVANOU POVRCHOVOU ÚPRAVOU:
   - VŠECHNY TYPY FINÁLNÍCH POVRCHOVÝCH ÚPRAV - VŽDY NA VZORCÍCH MATERIÁLU O VELIKOSTI 300X500 MM
   - TYPICKÉ DETAILY, SPOJE, NÁVAZNOSTI MATERIÁLŮ APOD.

- PŘED ZAHÁJENÍM VÝROBY BUDOU VŽDY OVĚŘENY SKUTEČNÉ ROZMĚRY SOUVISEJÍCÍCH KONSTRUKCÍ (NAPŘ. STAVEBNÍCH OTVORŮ).
- PŘED ZAHÁJENÍM ÚPRAV REPASOVANÝCH PRVKŮ BUDE PODROBNĚ ZAMĚŘEN A ZDOKUMENTOVÁN STÁVAJÍCÍ STAV.
- V PŘÍPADĚ NÁLEZU ODCHYLEK NEBO ATYPICKÝCH PRVKŮ V RÁMCI JEDNOTLIVÝCH VÝROBKŮ BUDE ZPŮSOB ÚPRAV KONZULTOVÁN A ODSOUHLASOVÁN AD A ORGÁNEM PAMÁTKOVÉ PÉČE
- U POLOŽEK, KTERÉ OBNÁŠÍ REPASI NEBO ÚPLNOU VÝMĚNU PRVKŮ JSOU UVAŽOVÁNY TAKÉ SOUVISEJÍCÍ ČINNOSTI NA DEMONTÁŽI NEBO VYBOURÁNÍ A LIKVIDACI SOUVISEJÍCÍCH ČÁSTÍ KONSTRUKCÍ URČENÝCH K ODSTRANĚNÍ.

- DALŠÍ SPECIFIKACE A URČENÍ NÁROKŮ NA KVALITU PROVEDENÍ JSOU POPSÁNY V ČÁSTI E - "TECHNOLOGICKÉ POSTUPY ŘEMESLNÝCH OPRAV", "RESTAURÁTORSKÝ ZÁMĚR" A V TECHNICKÉ ZPRÁVĚ.

POL.	SCHEMA, ROZMĚR, POPIS	KS					
		1.PP	1.NP	2.NP	3.NP	4.NP	CELKEM
Z 01	REVIZNÍ LÁVKA - STÁVAJÍCÍ						
	- repase stávající lávka - lávka umístěna ve střední stěně nad pultovou střechou orientovanou do dvora po celém obvodu, přístupná po žebříku z revizního otvoru ve střeše - délka 126 m, šířka 0,6 m - kovová konstrukce složená ze dvou typů tvarovaných nosných konzol kotvených do středové zdi v nadstřešní části, jednoduchého tyčového zábradlí, nosného rámu složeného z L profilů a pochozího pororoštu se spojovacími prvky - zábradlí, rám, pororošt a konzoly žárově zinkovány - zábradlí, rám a konzoly opatřeny nátěrem						
	ÚPRAVA: - konstrukci lávky demontovat, upravovat v dílně, po úpravě instalovat zpět - žebřík (dva nosníky čtvercového průřezu, mezi nimi stupně tvořeny tyčemi), otryskat - nosné rámy podlahových roštů (válcovaný profil L 50x50x4.47 mm), otryskat - podlahové rošty (velikost oka 33,3x33,3 mm, nosný prut 40x2 mm), lemované, včetně spojovacích prvků, otryskat - zábradlí - sloupky a madlo (kruhová tyč tažená za studena d=16mm), otryskat - konzoly vyjmout z kotvení, otryskat, zkontrolovat kotvení a kotvení do zdiva upravit podle skutečnosti na vyjmuté konzoli - povrchová úprava všech prvků – nátěr (nástřik) matným lakem určeným přímo na žárově zinkovanou ocel, barva bude určena v rámci AD s účastí zástupců orgánu památkové péče - předpoklad barevný odstín fasády						
	FOTOGRAFIE STÁVAJÍCÍHO STAVU:						
	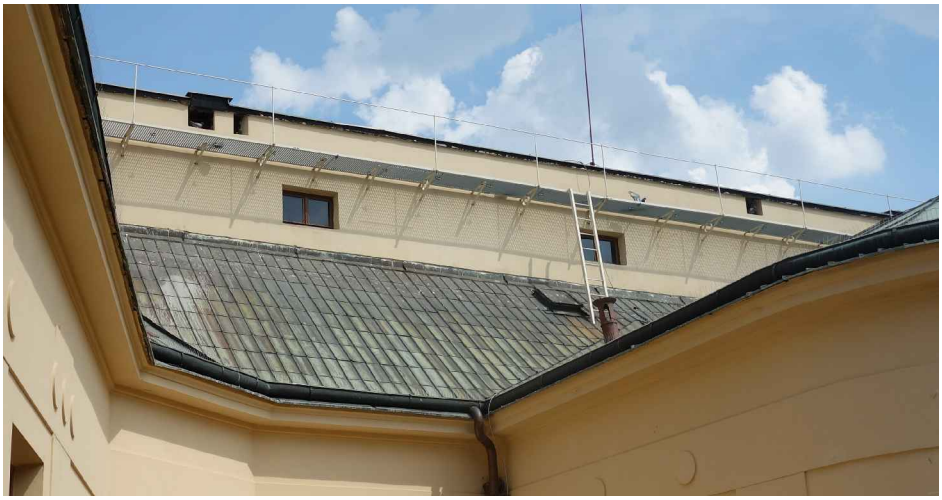						
		-	1	-	-	-	1

POZN. : TENTO VÝPIS NELZE POVAŽOVAT ZA DÍLENSKOU DOKUMENTACI, DÍLENSKOU DOKUMENTACI NA ZÁKLADĚ SPECIFIKACÍ A DETAILŮ ZPRACUJE VÝROBCE A PŘEDLOŽÍ AD K ODSOUHLASENÍ, VEŠKERÉ ROZMĚRY NUTNO OVĚŘIT NA STAVBĚ. PŘI ROZPORU MEZI ROZMĚRY TĚCHTO VÝROBKŮ VE VÝKRESECH DETAILŮ A VE VÝPISU PRVKŮ, PLATÍ ROZMĚRY VE VÝKRESECH DETAILŮ ! VEŠKERÉ POVRCHOVÉ ÚPRAVY BUDOU ODSOUHLASENY AUTORSKÝM DOZOREM NA ZÁKLADĚ REÁLNÝCH VZORKŮ PŘEDLOŽENÝCH DODAVATELEM.

POL.	SCHEMA, ROZMĚR, POPIS	KS					
		1.PP	1.NP	2.NP	3.NP	4.NP	CELKEM
Z04 VM1	KRYT VĚTRACÍHO PRŮDUCHU PERFOROVANÝ - STÁVAJÍCÍ						
	m.č. 1S29	2	-	-	-	-	2
	m.č. 123	-	1	-	-	-	1
	m.č. 125	-	1	-	-	-	1
	m.č. 127	-	1	-	-	-	1
	m.č. 213	-	-	1	-	-	1
	m.č. 216	-	-	1	-	-	1
	m.č. 222	-	-	1	-	-	1
	m.č. 307	-	-	-	2	-	2
	m.č. 310	-	-	-	1	-	1
	m.č. 313	-	-	-	1	-	1
	m.č. 314	-	-	-	1	-	1
	m.č. 317	-	-	-	1	-	1
	m.č. 318	-	-	-	1	-	1
	m.č. 324	-	-	-	1	-	1
	m.č. 334	-	-	-	1	-	1
	m.č. 335	-	-	-	1	-	1
	celkem						18

- hodnotný prvek
- stávající prvek - bude provedena jeho repase

- datace: 1897, 1923
- původnost: celá konstrukce
- rozměry: 45 (30) x 30 x 0,5 cm; řetěz 260 cm

- v místnostech na vnitřní komínové zdi pod stropem;
- větrací průduch krytý mřížkou podélně obdélného až čtvercového tvaru (m. č. 13100);
- plechovou mřížku tvoří obdélná mříž s diagonálními šachovnicově uspořádanými průduchy ve tvaru liliových kvadrilobů, okraj prostý, segmentově vzdutý rámový prolis;
- vnitřní regulovací mechanika ovládaná pákovým mechanismem, v mřížce perforovaný úzký svisle obdélný otvor pro jeho pohyb;
- z ramene páky někdy visí ovládací řetízek různé délky sestavený ze samostatných drátěných železných článků;
- ovladací pákové rameno umístěno vždy v rohu mřížky;
- patrně četné z těchto prvků zazděny, někdy upraveno pro digestoř
- povrchová úprava nepůvodní - bílobéžový nátěr

POSTUP PRÁCE:
- Mechanické očištění ocelovými kartáči.
- Opravy funkce ovládání a případných deformací.
- Provedení základní povrchové úpravy bílou syntetickou barvou. Po konzultaci s OPP a NPÚ bude schválen výsledný odstín vrchního nátěru, který bude prezentovat buď nátěr stěny, nebo bude jako samostatný prvek v odlišné barevnosti.
- Celková montáž do konstrukce stěny.
- doplnění chybějících řetízků

FOTOGRAFIE STÁVAJÍCÍHO STAVU:

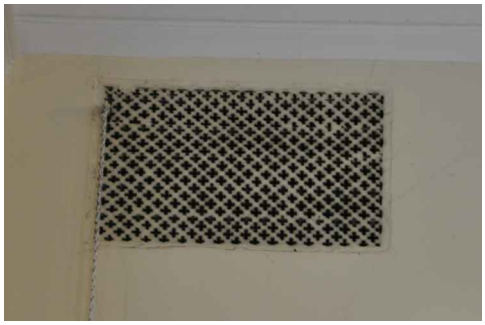

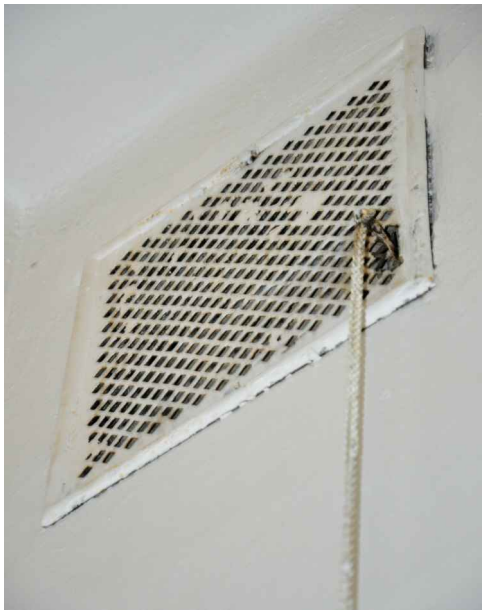

POL.	SCHEMA, ROZMĚR, POPIS	KS					
		1.PP	1.NP	2.NP	3.NP	4.NP	CELKEM
Z05 VM2	KRYT VĚTRACÍHO PRŮDUCHU LAMELOVÝ - STÁVAJÍCÍ						
	- hodnotný prvek - stávající prvek - bude provedena jeho repase						
	- datace: po 1923 - původnost: není původní prvek - po 1923 - rozměry: 35 x 50 cm						
	- v místnostech na vnitřní komínové zdi pod stropem; - větrací průduch lamelový, nejedná se pouze o chybějící kryt - vnitřní mechanika ovládaná pákovým mechanismem, umístěným na rozdíl od VM1 uprostřed nahoře – jiný typ, z jeho ramene visí ovládací řetízek sestavený z drátěných železných článků (oproti VM1 odlišný); - patrně četné z těchto prvků zazděny; - povrchová úprava nepůvodní - bíloběžový nátěr						
	POSTUP PRÁCE: - Mechanické očištění ocelovými kartáči. - Opravy funkce ovládání a případných deformací. - Provedení základní povrchové úpravy bílou syntetickou barvou. Po konzultaci s OPP a NPÚ bude schválen výsledný odstín vrchního nátěru, který bude prezentovat buď nátěr stěny, nebo bude jako samostatný prvek v odlišné barevnosti. - Celková montáž do konstrukce stěny. - doplnění chybějících řetízků						
	FOTOGRAFIE STÁVAJÍCÍHO STAVU:						
	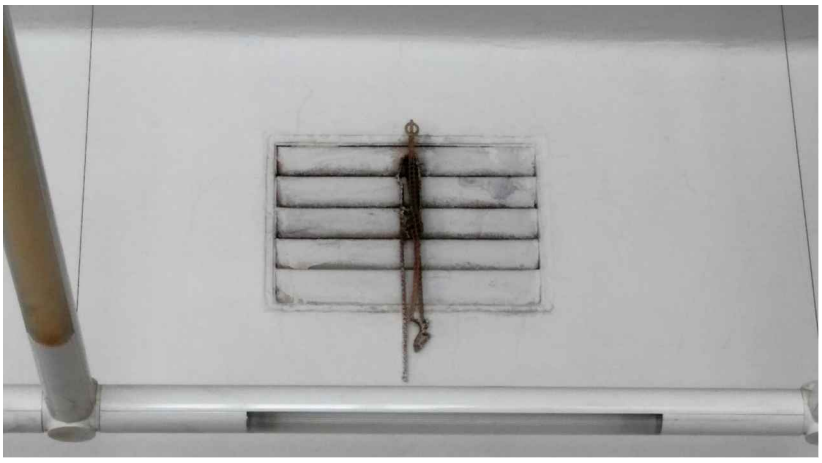						
	m.č. 222	-	-	1	-	-	1
	m.č. 319	-	-	-	1	-	1
	m.č. 335	-	-	-	1	-	1
	celkem						3

POZN. : TENTO VÝPIS NELZE POVAŽOVAT ZA DÍLENSKOU DOKUMENTACI, DÍLENSKOU DOKUMENTACI NA ZÁKLADĚ SPECIFIKACÍ A DETAILŮ ZPRACUJE VÝROBCE A PŘEDLOŽÍ AD K ODSOUHLASENÍ, VEŠKERÉ ROZMĚRY NUTNO OVĚŘIT NA STAVBĚ. PŘI ROZPORU MEZI ROZMĚRY TĚCHTO VÝROBKŮ VE VÝKRESECH DETAILŮ A VE VÝPISU PRVKŮ, PLATÍ ROZMĚRY VE VÝKRESECH DETAILŮ ! VEŠKERÉ POVRCHOVÉ ÚPRAVY BUDOU ODSOUHLASENY AUTORSKÝM DOZOREM NA ZÁKLADĚ REÁLNÝCH VZORKŮ PŘEDLOŽENÝCH DODAVATELEM.

POL.	SCHEMA, ROZMĚR, POPIS	KS 1.PP	1.NP	2.NP	3.NP	4.NP	CELKEM

Z06

ZÁBRADLÍ NAVAZUJÍCÍHO SCHODIŠTĚ K LABI

SCHÉMA ZÁBRADLÍ A DETAILY ODPOVÍDAJÍ SCHODIŠTI Z07 (ZÁBRADLÍ VEDLEJŠÍHO SCHODIŠTĚ K ULICI V LIPKÁCH)

- konstrukce zámečnická; součástí kompletu zábradlí je i dřevěné madlo (viz truhlářské výrobky TR24)
- umístění - levé křídlo, 3.np-4.np
- konstrukce zábradlí je nesena sloupky - plný čtvercový průřez 25x25 mm
- sloupky kotveny do ŽB konstrukce schodiště z čela stupně a shora (na podestách a mezipodestách). Místa ukotvení sloupků do schodiště budou zapravena, nebude užito krycích rozet.
- sloupky jsou spojeny nosným pásem pro madlo 25x5 mm a dvěma dvojcemi šikmých pásů 5x30 mm. Šikmé pásy nesou výplňové sloupky obdélného průřezu 25x10 mm. Pásy na sebe kontinuálně navazují mezi jednotlivívmý díly schodiště. Napojují se na sebe horní hranou a zařezávají se pod úhlem
- styk šikmých a vodorovných pásů - vodorovné vždy přebíhají a šikmé pásy se zařezávají podle nich. Druhý pás, který je na straně nosných sloupků, na straně zrcadla, je vždy stejně vysoko jako pás na straně u schodiště
- výplňové sloupky přebíhají pásy většinou (viz samostatné podrobné výkresy) o 50 mm bez prvků ukončení vždy, ale tak aby vzdálenost mezi podlahou nebo stupnicí schodu nebyla větší než 115mm. Přesah všech výplňových sloupků v jednom segmentu schodiště je stejný
- výplňové sloupky jsou zakončeny ukončovacím prvkem - viz detail D1
- zábradlí je ukončeno dřevěným madlem (truhlářský výrobek), které je připevněno zdola přes nosný pás pro madlo (viz výše)

- zábradlí tvoří jeden celek a je napojeno na stávající schodiště
- prvky nového schodiště budou plynule navazovat na prvky stávajícího schodiště
- součástí výrobku je i díl na mezipodestě mezi 3.NP a 4. NP v obvodové stěně, díl na mezipodestě v 1.PP u vstupu

- součástí dílenské dokumentace bude detail napojení nového zábradlí na stávající zábradlí ukončené v 3.NP

- materiál - plné ocelové profily - viz výkresové schémata
- spojování jednotlivých prvků bude svařováním, nýtovaním
- povrchová úprava - 2x nátěr olejovou barvou dle původní barevnosti stávajícího zábradlí KV Z2 v barvě zelené - ta bude odsouhlasena na předložených vzorcích v rámci AD

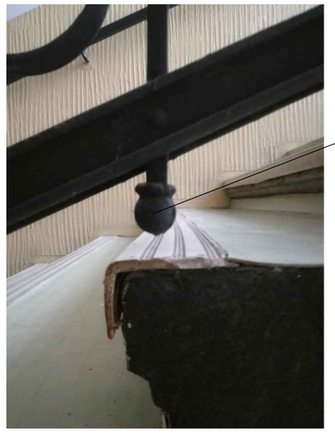

DET. D1 - UKONČENÍ NA PROFILU VÝPLNĚ ZÁBRADLÍ

kuličky na koncích tyčí budou zhotoveny jako kopie ozdobných kuliček na stávajícím zábradlí v budově

ZÁBRADLÍ NAVAZUJÍCÍHO SCHODIŠTĚ K LABI

VODORVNÉ ČÁSTI ZÁBRADLÍ

Z 06-E - VODOROVNÉ ZÁBRADLÍ NAPOJENO NA ŠIKMÉ ZÁBRADLÍ VE 4.NP

ŘEZOPOHLED

M1:25

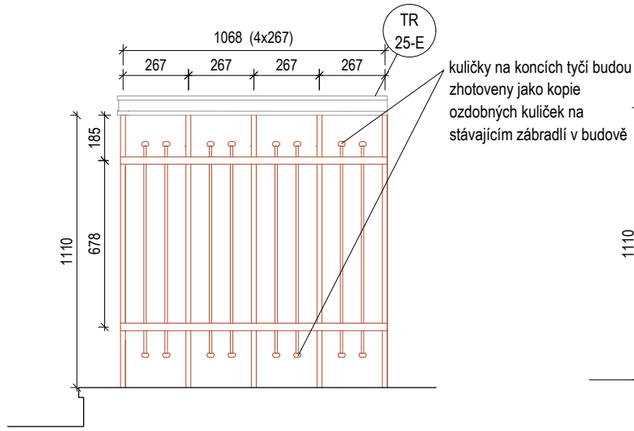

Z 06-E - VODOROVNÉ ZÁBRADLÍ NAPOJENO NA VODOROVNÉ ZÁBRADLÍ VE 4.NP

ŘEZOPOHLED

M1:25

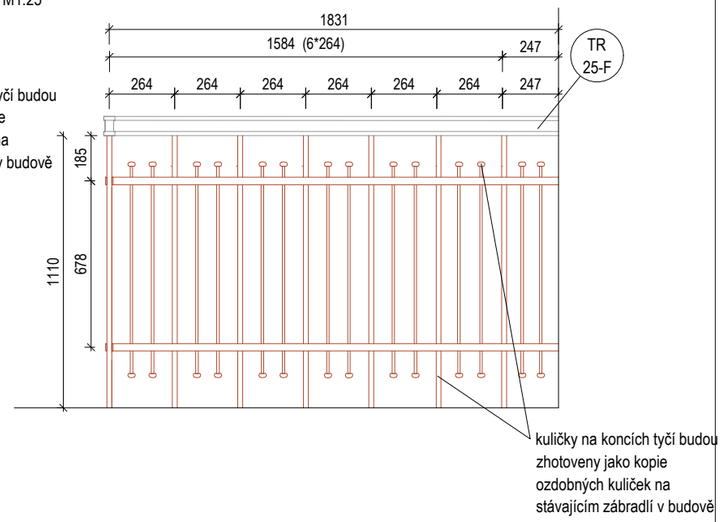

Z 06-G - VODOROVNÉ ZÁBRADLÍ V 1.PP V MEZIPATŘE U VSTUPU

ŘEZOPOHLED

M1:25

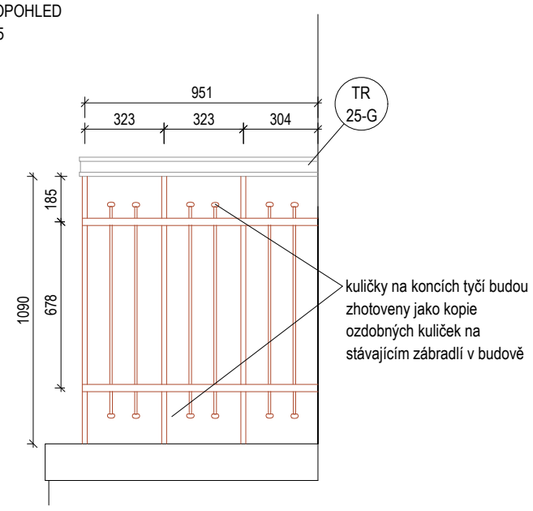

Z 06-H - VODOROVNÉ ZÁBRADLÍ NA MEZIPODESTĚ MEZI 3.NP A 4.NP U OKNA -NEMÁ TRUHLÁŘSKÉ MADLO, UKONČOVACÍ PLNÝ PROFIL 20x5 mm ZASEKANÝ DO ZDI

ŘEZOPOHLED

M1:25

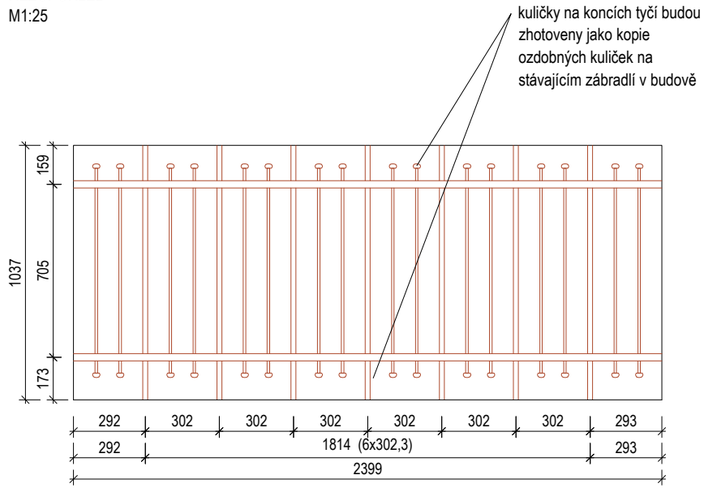

	1.PP	1.NP	2.NP	3.NP	4.NP	CELKEM
m.č. 1S03 - Z06/G	1	-	-	-	-	1
m.č. 303 - Z06/A-D, Z06/H	-	-	-	5	-	5
m.č. 403 - Z06/E, Z06/F	-	-	-	-	2	2
celkem Z/06 (A-H)						8

POZN. : TENTO VÝPIS NELZE POVAŽOVAT ZA DÍLENSKOU DOKUMENTACI. DÍLENSKOU DOKUMENTACI NA ZÁKLADĚ SPECIFIKACÍ A DETAILŮ ZPRACUJE VÝROBCE A PŘEDLOŽÍ AD K ODSOUHLASENÍ. VEŠKERÉ ROZMĚRY NUTNO OVĚŘIT NA STAVBĚ. PŘI ROZPORU MEZI ROZMĚRY TĚCHTO VÝROBKŮ VE VÝKRESECH DETAILŮ A VE VÝPISU PRVKŮ, PLATÍ ROZMĚRY VE VÝKRESECH DETAILŮ ! VEŠKERÉ POVRCHOVÉ ÚPRAVY BUDOU ODSOUHLASENY AUTORSKÝM DOZOREM NA ZÁKLADĚ REÁLNÝCH VZORKŮ PŘEDLOŽENÝCH DODAVATELEM.

Z06

ZÁBRADLÍ NAVAZUJUCÍHO SCHODIŠTĚ K LABI - NAHORU

RAMENA SCHODIŠTĚ
3.NP- 4.NP
ŘEZOPOHLED
M1:25

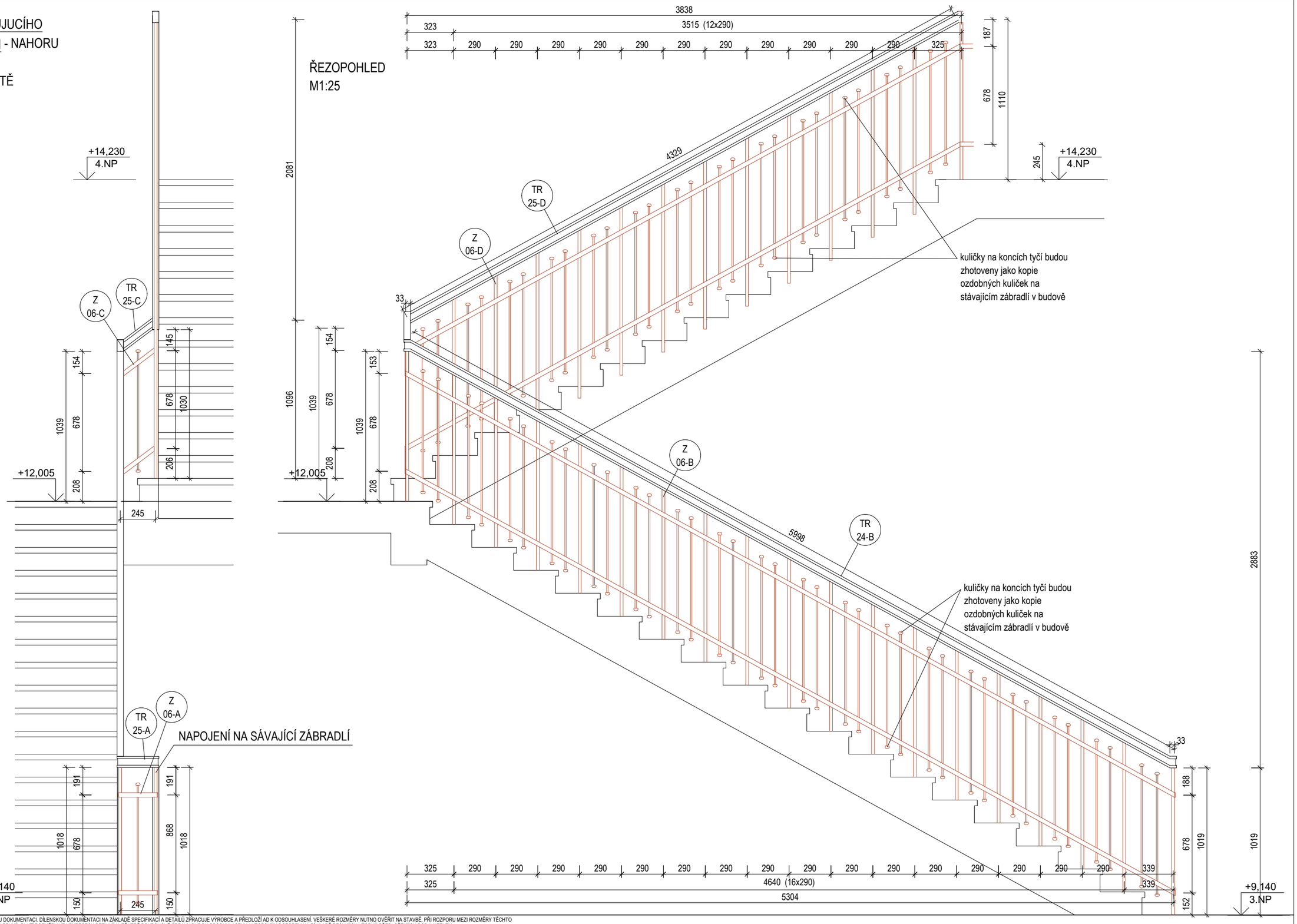

POZN. : TENTO VÝPIS NELZE POVAŽOVAT ZA DÍLENSKOU DOKUMENTACI. DÍLENSKOU DOKUMENTACI NA ZÁKLADĚ SPECIFIKACÍ A DETAILŮ ZPRACUJE VÝROBCE A PŘEDLOŽÍ AD K ODSOUHLASENÍ. VEŠKERÉ ROZMĚRY NUTNO OVĚŘIT NA STAVBĚ. PŘI ROZPORU MEZI ROZMĚRY TĚCHTO VÝROBKŮ VE VÝKRESECH DETAILŮ A VE VÝPISU PRVKŮ, PLATÍ ROZMĚRY VE VÝKRESECH DETAILŮ ! VEŠKERÉ POVRCHOVÉ ÚPRAVY BUDOU ODSOUHLASENY AUTORSKÝM DOZOREM NA ZÁKLADĚ REÁLNÝCH VZORKŮ PŘEDLOŽENÝCH DODAVATELEM.

POL.	SCHEMA, ROZMĚR, POPIS	KS					
		1.PP	1.NP	2.NP	3.NP	4.NP	CELKEM

Z07

ZÁBRADLÍ SCHODIŠTĚ K ULICI V LIPKÁCH

- konstrukce zámečnická; součástí kompletu zábradlí je i dřevěné madlo (viz truhlářské výrobky TR24)
- umístění - pravé křídlo, 1.pp-4.np
- konstrukce zábradlí je nesena sloupky - plný čtvercový průřez 25x25 mm
- sloupky kotveny do ŽB konstrukce schodiště z čela stupně a v některých částech shora (na podestách a mezipodestách). Místa ukotvení sloupků do schodiště budou zapravena, nebude užito krycích rozet.
- sloupky jsou spojeny nosným pásem pro madlo 25x5 mm a dvěma dvojcemi šikmých pásů 5x30 mm. Šikmé pásy nesou výplňové sloupky obdélného průřezu 25x10 mm. Pásy na sebe kontinuálně navazují mezi jednotlivívmý díly schodiště. Napojují se na sebe horní hranou a zařezávají se pod úhlem
- styk šikmých a vodorovných pásů - vodorovné vždy přebíhají a šikmé pásy se zařezávají podle nich. Druhý pás, který je na straně nosných sloupků, na straně zrcadla, je vždy stejně vysoko jako pás na straně u schodiště
- výplňové sloupky přebíhají pásy většinou (viz samostatné podrobné výkresy) o 50 mm bez prvků ukončení vždy, ale tak aby vzdálenost mezi podlahou nebo stupnicí schodu nebyla větší než 115 mm. Přesah všech výplňových sloupků v jednom segmentu schodiště je stejný
- výplňové sloupky jsou zakončeny ukončovacím prvkem - viz detail D1
- zábradlí je ukončeno dřevěným madlem (truhlářský výrobek), které je připevněno zdola přes nosný pás pro madlo (viz výše)

- zábradlí tvoří jeden celek a je napojeno na stávající schodiště
- součástí výrobku je i díl na mezipodestě mezi 3.NP a 4. NP v obvodové stěně, díl na mezipodestě v 1.PP u vstupu

- materiál - plné ocelové profily - viz výkresové schémata
- spojování jednotlivých prvků bude svařováním, nýtovaním
- povrchová úprava - 2x nátěr olejovou barvou dle původní barevnosti stávajícího zábradlí KV Z2 v barvě zelené - ta bude odsouhlasena na předložených vzorcích v rámci AD

POHLED 1:100

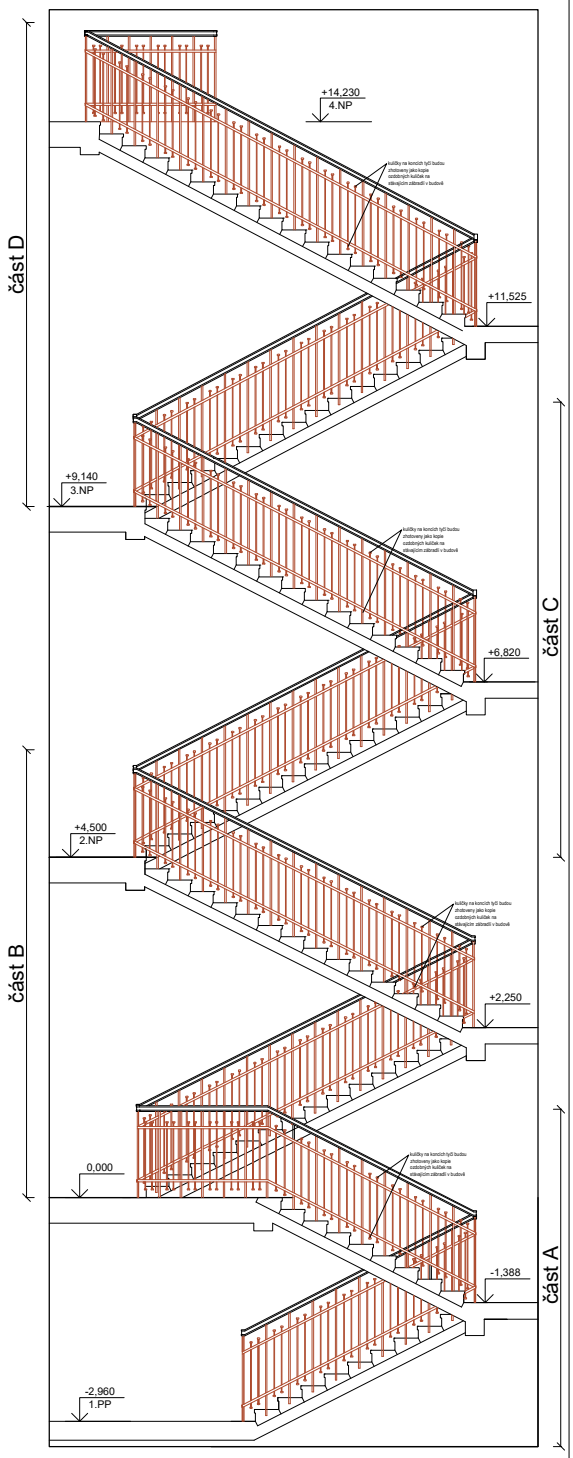

	1.PP	1.NP	2.NP	3.NP	4.NP	CELKEM
m.č. 1S7	3	-	-	-	-	3
m.č. 114	-	5	-	-	-	5
m.č. 205	-	-	5	-	-	5
m.č. 306	-	-	-	5	-	5
m.č. 405	-	-	-	-	2	2
celkem						20

POZN. : TENTO VÝPIS NELZE POVAŽOVAT ZA DÍLENSKOU DOKUMENTACI. DÍLENSKOU DOKUMENTACI NA ZÁKLADĚ SPECIFIKACÍ A DETAILŮ ZPRACUJE VÝROBCE A PŘEDLOŽÍ AD K ODSOUHLASENÍ. VEŠKERÉ ROZMĚRY NUTNO OVĚŘIT NA STAVBĚ. PŘI ROZPORU MEZI ROZMĚRY TĚCHTO VÝROBKŮ VE VÝKRESECH DETAILŮ A VE VÝPISU PRVKŮ, PLATÍ ROZMĚRY VE VÝKRESECH DETAILŮ ! VEŠKERÉ POVRCHOVÉ ÚPRAVY BUDOU ODSOUHLASENY AUTORSKÝM DOZOREM NA ZÁKLADĚ REÁLNÝCH VZORKŮ PŘEDLOŽENÝCH DODAVATELEM.

ZÁBRADLÍ VEDLEJŠÍHO SCHODIŠTĚ K ULICI V LIPKÁCH

SCHÉMA SKLÁDÁNÍ ZÁBRADLÍ

AXONOMETRIIE M_1:10

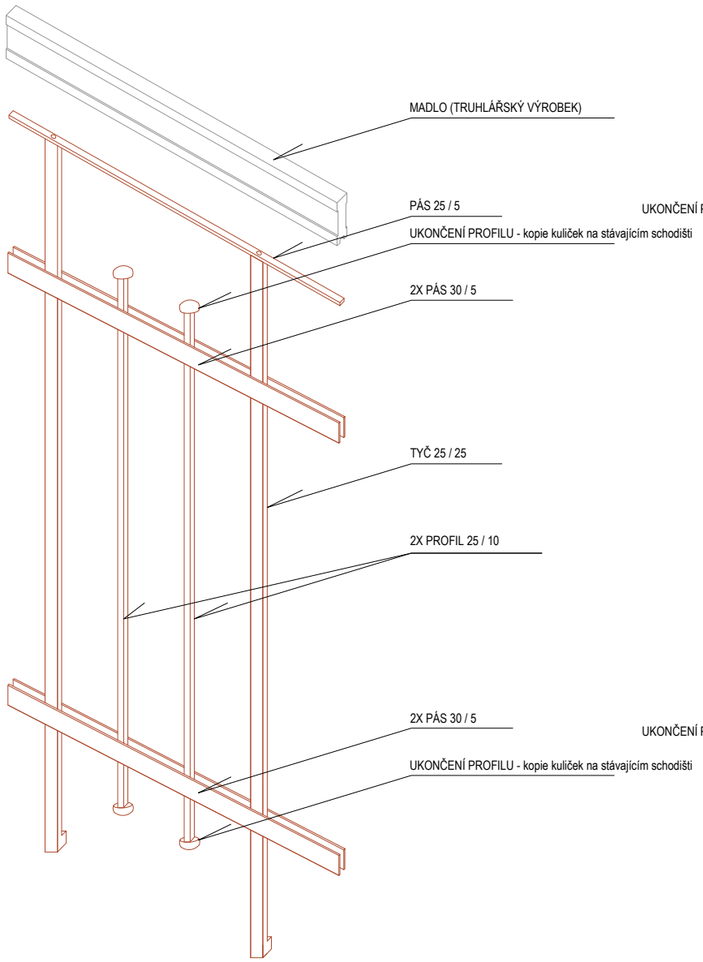

ŘEZ M 1:10

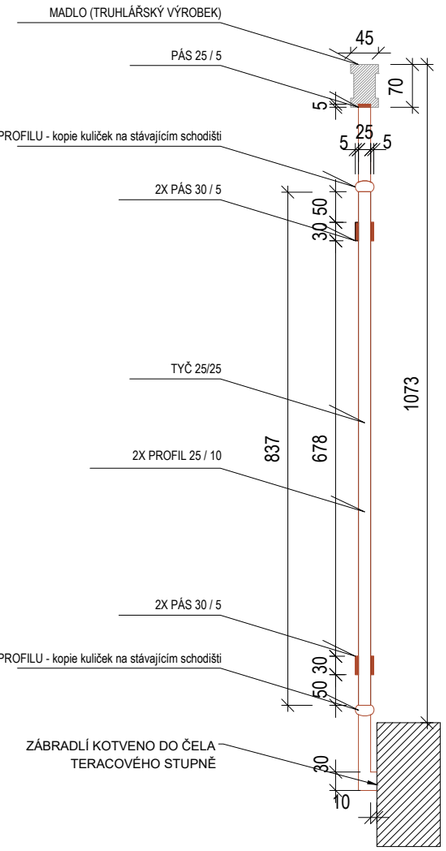

POHLED M_1:10

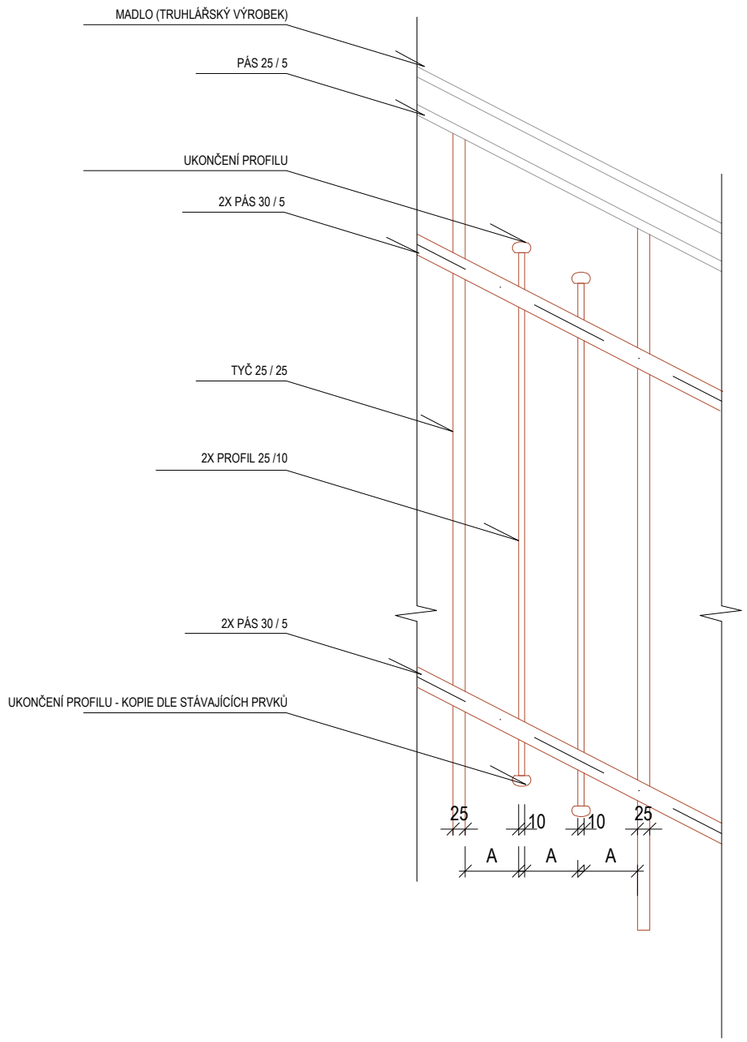

POZN. : TENTO VÝPIS NELZE POVAŽOVAT ZA DÍLENSKOU DOKUMENTACI. DÍLENSKOU DOKUMENTACI NA ZÁKLADĚ SPECIFIKACÍ A DETAILŮ ZPRACUJE VÝROBCE A PŘEDLOŽÍ AD K ODSOUHLASENÍ. VEŠKERÉ ROZMĚRY NUTNO OVĚŘIT NA STAVBĚ. PŘI ROZPORU MEZI ROZMĚRY TĚCHTO VÝROBKŮ VE VÝKRESECH DETAILŮ A VE VÝPISU PRVKŮ, PLATÍ ROZMĚRY VE VÝKRESECH DETAILŮ ! VEŠKERÉ POVRCHOVÉ ÚPRAVY BUDOU ODSOUHLASENY AUTORSKÝM DOZOREM NA ZÁKLADĚ REÁLNÝCH VZORKŮ PŘEDLOŽENÝCH DODAVATELEM.

DOKUMENT :

D.1.1.c.107 VÝPIS ZÁMEČNICKÝCH KONSTRUKCÍ

DATUM :	STRANA :
ÚNOR 2019	11

POL.	SCHEMA, ROZMĚR, POPIS	KS					
		1.PP	1.NP	2.NP	3.NP	4.NP	CELKEM

Z07 - rozkreslení

ZÁBRADLÍ VEDLEJŠÍHO SCHODIŠTĚ K ULICI V LIPKÁCH

část A
RAMENA SCHODIŠTĚ
1.PP- 1.NP

ŘEZOPOHLED
M1:25

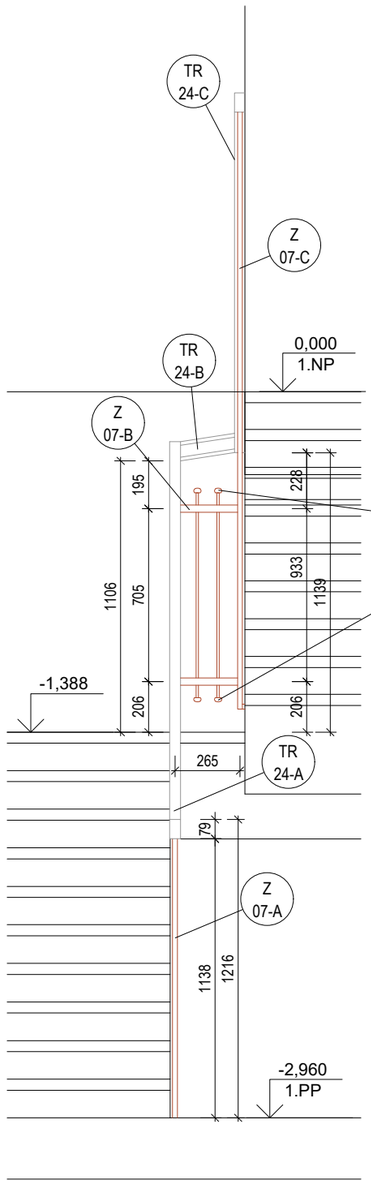

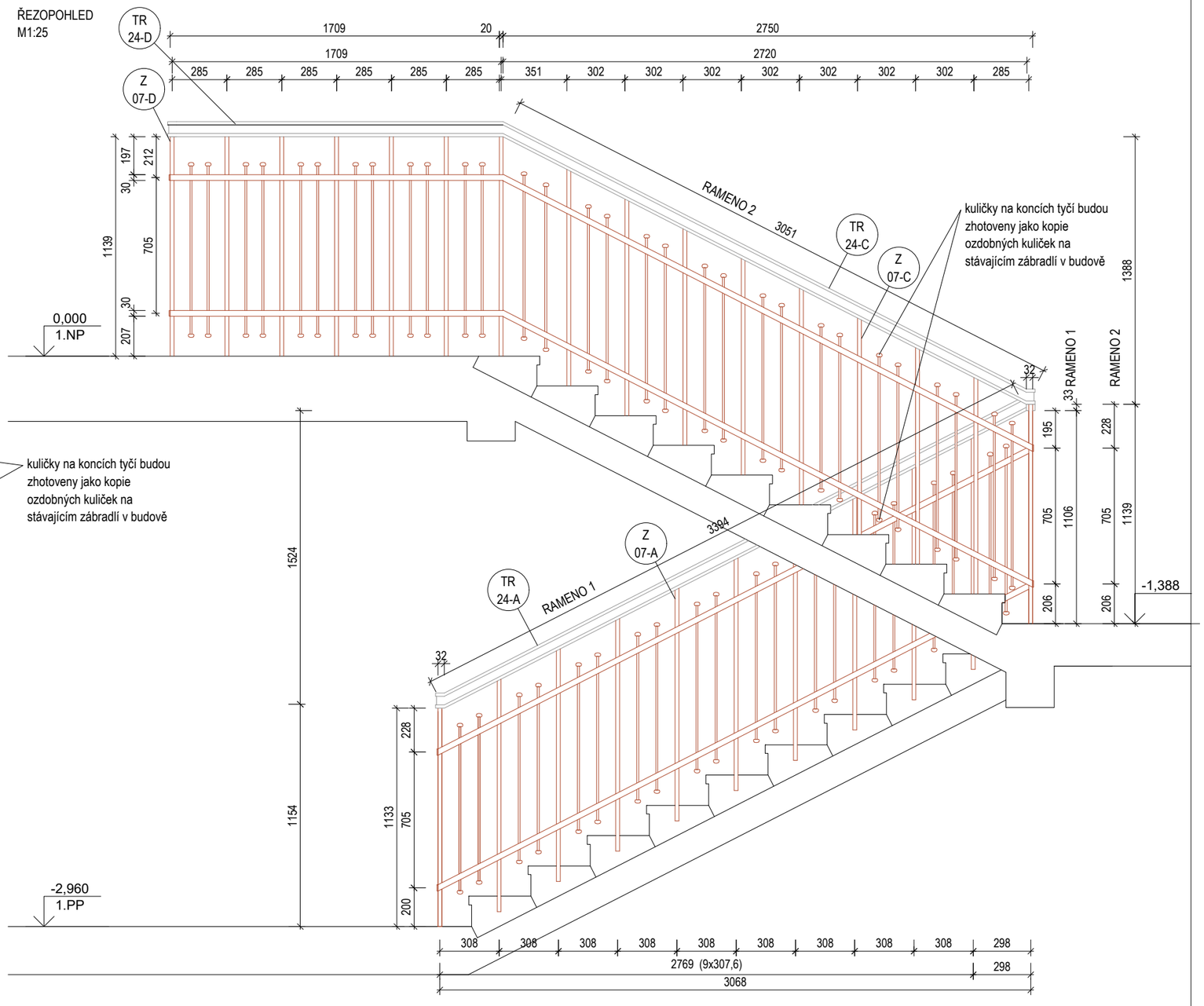

POZN. : TENTO VÝPIS NELZE POVAŽOVAT ZA DÍLENSKOU DOKUMENTACI. DÍLENSKOU DOKUMENTACI NA ZÁKLADĚ SPECIFIKACÍ A DETAILŮ ZPRACUJE VÝROBCE A PŘEDLOŽÍ AD K ODSOUHLASENÍ. VEŠKERÉ ROZMĚRY NUTNO OVĚŘIT NA STAVBĚ. PŘI ROZPORU MEZI ROZMĚRY TĚCHTO VÝROBKŮ VE VÝKRESECH DETAILŮ A VE VÝPISU PRVKŮ, PLATÍ ROZMĚRY VE VÝKRESECH DETAILŮ ! VEŠKERÉ POVRCHOVÉ ÚPRAVY BUDOU ODSOUHLASENY AUTORSKÝM DOZOREM NA ZÁKLADĚ REÁLNÝCH VZORKŮ PŘEDLOŽENÝCH DODAVATELEM.

Z07 - rozkreslení

ZÁBRADLÍ VEDLEJŠÍHO SCHODIŠTĚ K ULICI V LIPKÁCH

část B
RAMENA SCHODIŠTĚ
1.NP- 2.NP

ŘEZOPOHLED
M1:25

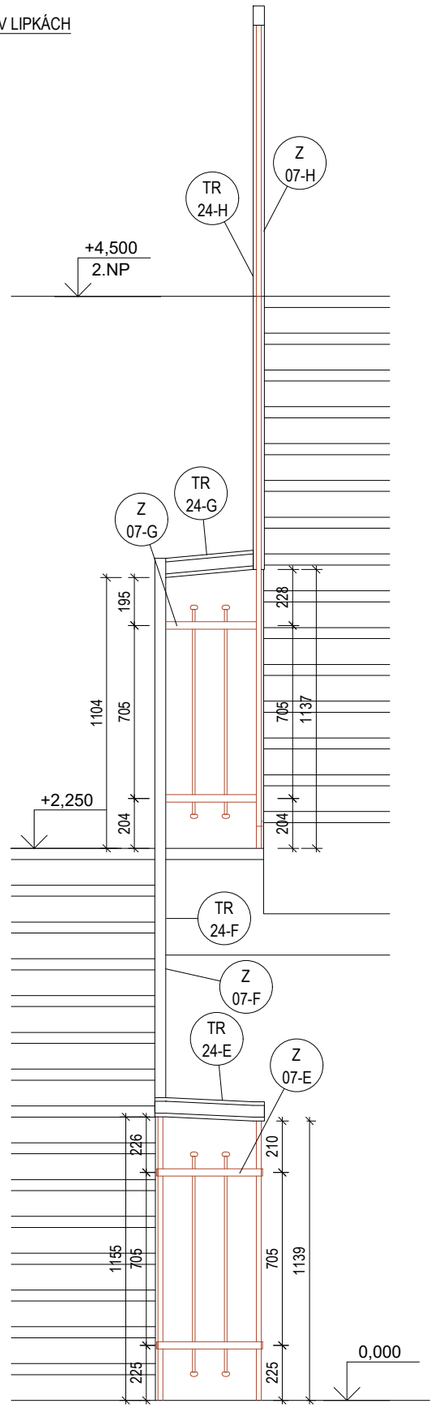

ŘEZOPOHLED
M1:25

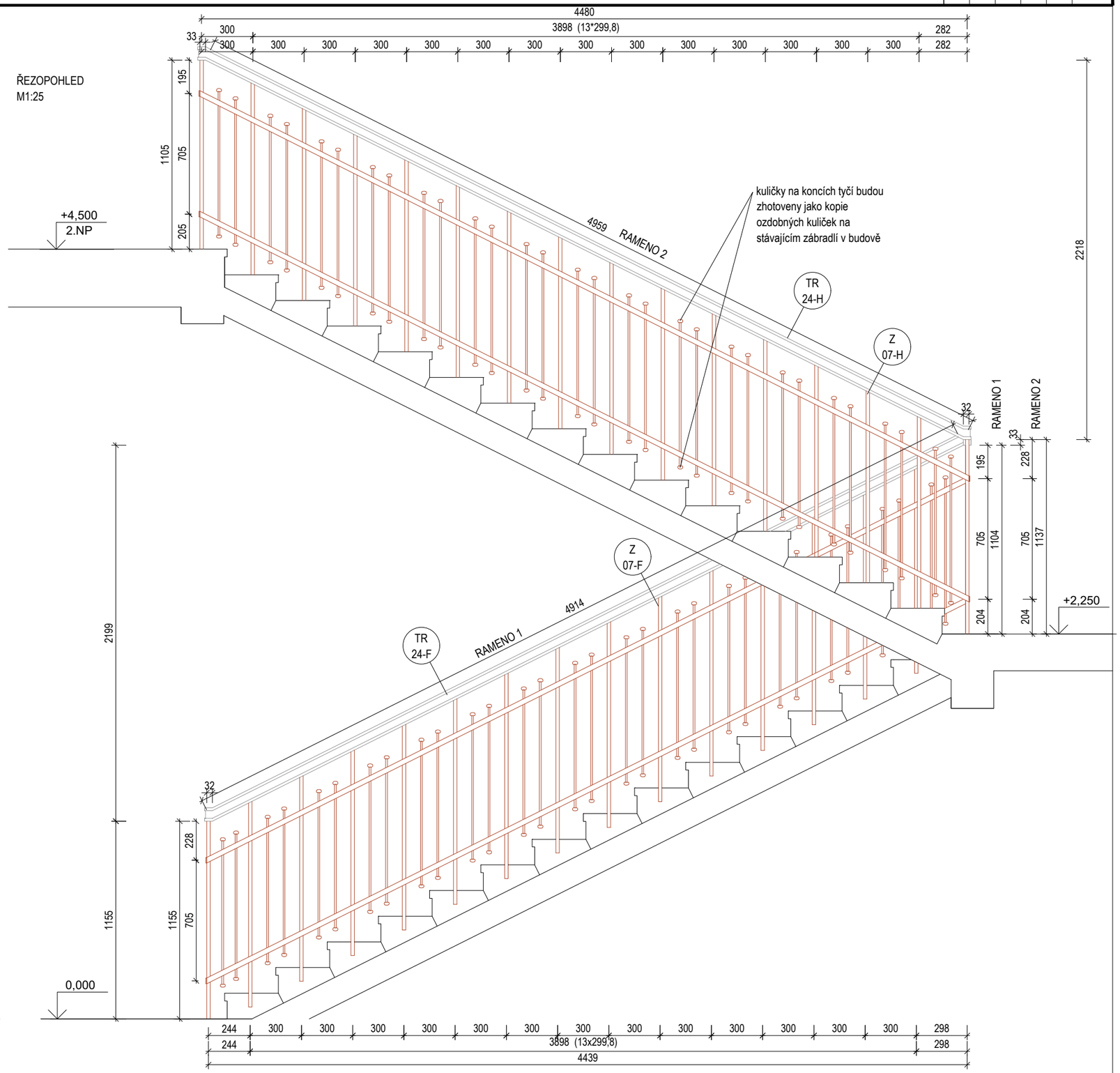

Z07 - rozkreslení

ZÁBRADLÍ VEDLEJŠÍHO SCHODIŠTĚ K ULICI V LIPKÁCH

část C
RAMENA SCHODIŠTĚ
2.NP- 3.NP

ŘEZOPOHLED
M1:25

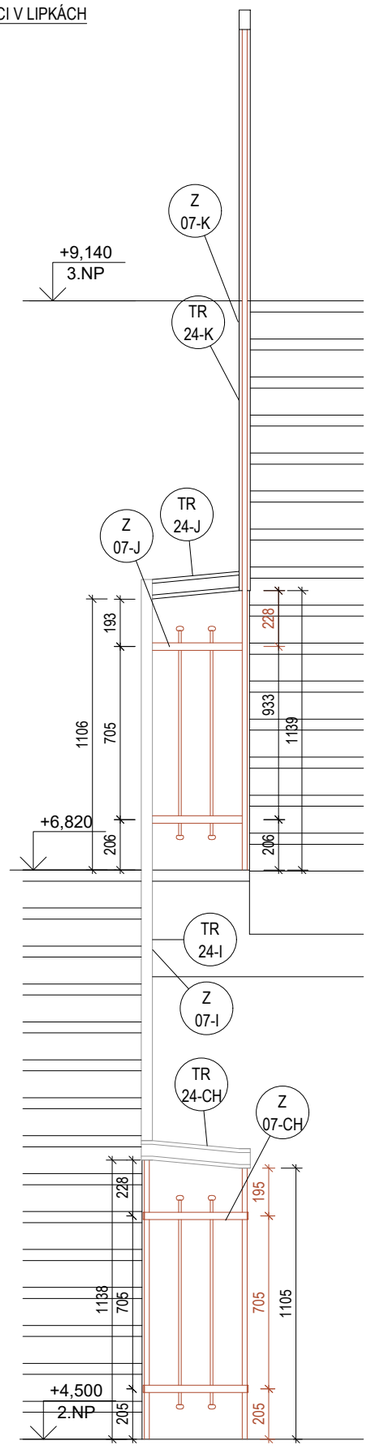

ŘEZOPOHLED
M1:25

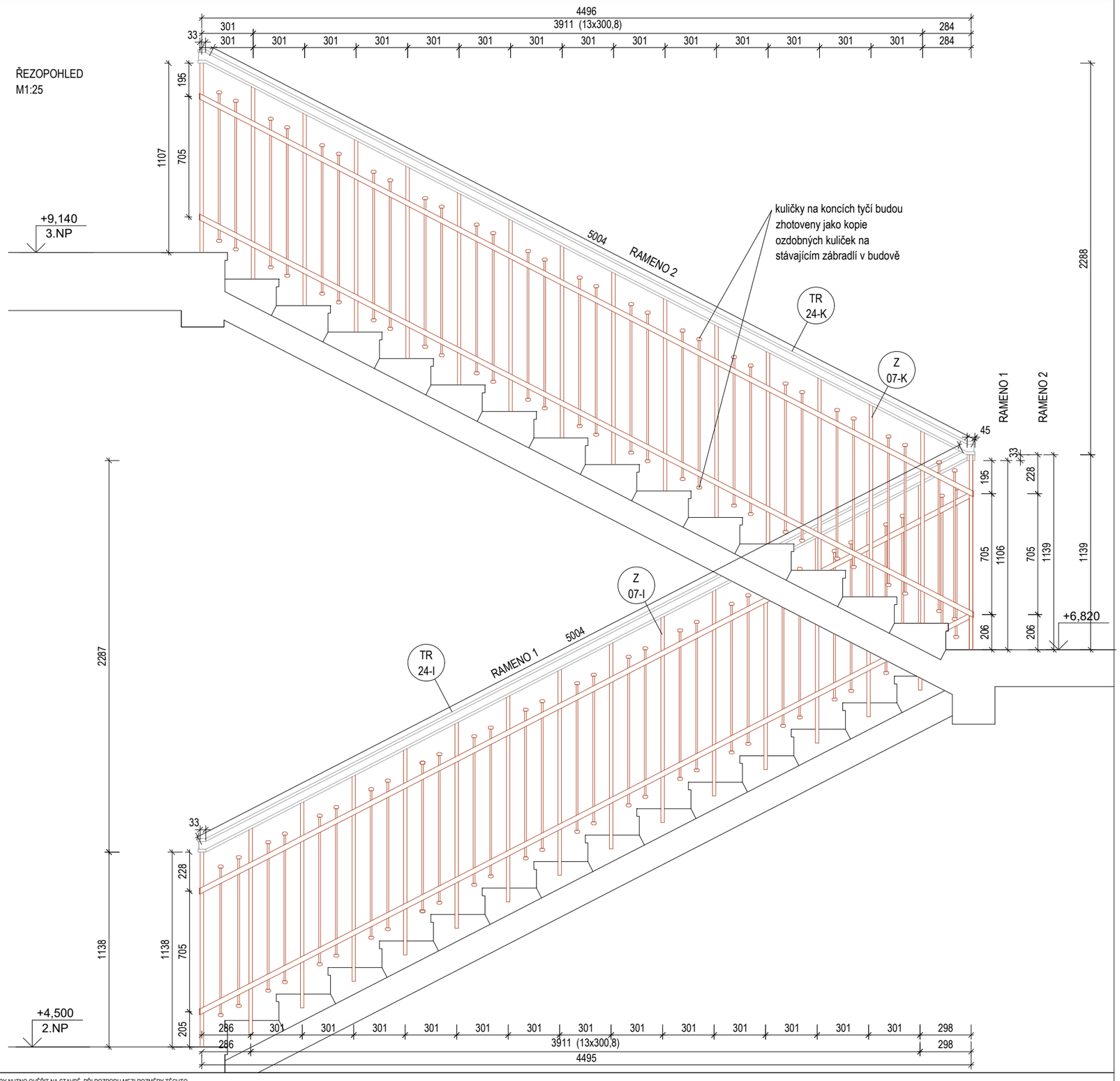

POZN. : TENTO VÝPIS NELZE POVAŽOVAT ZA DÍLENSKOU DOKUMENTACI. DÍLENSKOU DOKUMENTACI NA ZÁKLADĚ SPECIFIKACÍ A DETAILŮ ZPRACUJE VÝROBCE A PŘEDLOŽÍ AD K ODSOUHLASENÍ. VEŠKERÉ ROZMĚRY NUTNO OVĚŘIT NA STAVBĚ. PŘI ROZPORU MEZI ROZMĚRY TĚCHTO VÝROBKŮ VE VÝKRESECH DETAILŮ A VE VÝPISU PRVKŮ, PLATÍ ROZMĚRY VE VÝKRESECH DETAILŮ ! VEŠKERÉ POVRCHOVÉ ÚPRAVY BUDOU ODSOUHLASENY AUTORSKÝM DOZOREM NA ZÁKLADĚ REÁLNÝCH VZORKŮ PŘEDLOŽENÝCH DODAVATELEM.

Z07 - rozkreslení

ZÁBRADLÍ VEDLEJŠÍHO SCHODIŠTĚ K ULICI
V LIPKÁCH

VÝKRES D

RAMENA SCHODIŠTĚ
3.NP- 4.NP

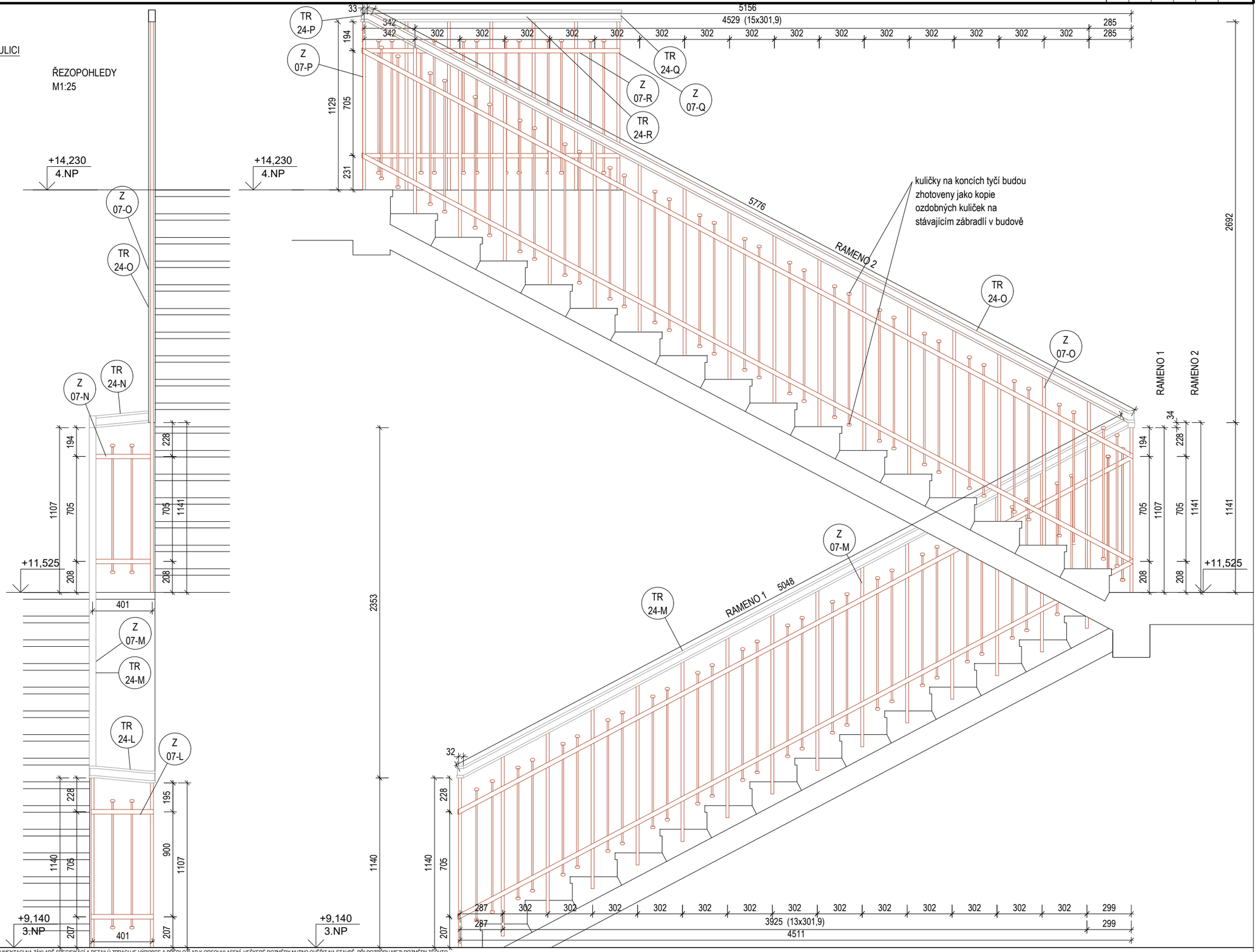

POZN. : TENTO VÝPIS NELZE POVAŽOVAT ZA DÍLENSKOU DOKUMENTACI. DÍLENSKOU DOKUMENTACI NA ZÁKLADĚ SPECIFIKACÍ A DETAILŮ ZPRACUJE VÝROBCE A PŘEDLOŽÍ AD K ODSOUHLASENÍ. VEŠKERÉ ROZMĚRY NUTNO OVĚŘIT NA STAVBĚ. PŘI ROZPORU MEZI ROZMĚRY TĚCHTO VÝROBKŮ VE VÝKRESECH DETAILŮ A VE VÝPISU PRVKŮ, PLATÍ ROZMĚRY VE VÝKRESECH DETAILŮ I VEŠKERÉ POVRCHOVÉ ÚPRAVY BUDOU ODSOUHLASENY AUTORSKÝM DOZOREM NA ZÁKLADĚ REÁLNÝCH VZORKŮ PŘEDLOŽENÝCH DODAVATELEM.

Z07 - rozkreslení

ZÁBRADLÍ VEDLEJŠÍHO SCHODIŠTĚ K ULICI V LIPKÁCH

VODORVNÉ ČÁSTI ZÁBRADLÍ

Z 07-P a Q - VODOROVNÉ ZÁBRADLÍ NAPOJENO NA VODORVNÉ ZÁBRADLÍ VE 4.NP
ŘEZOPOHLED
M1:25

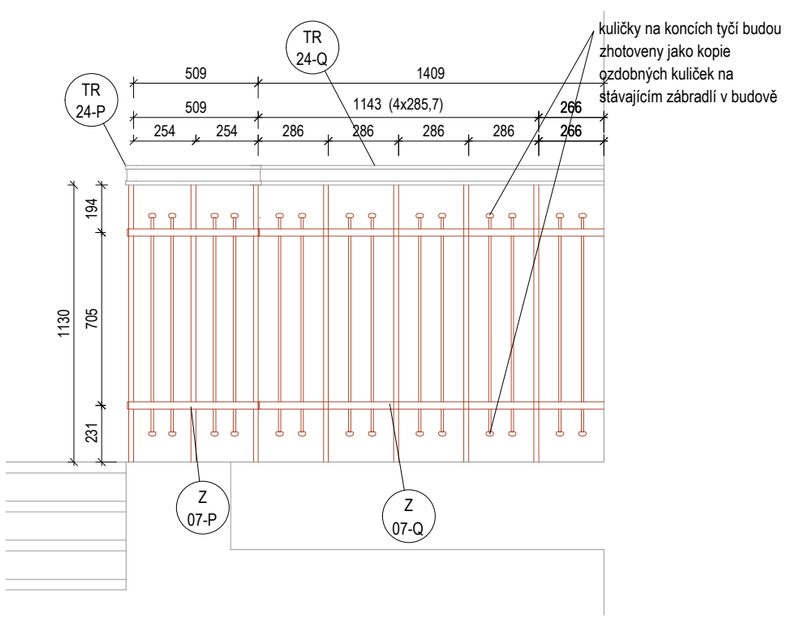

Z 07-R - VODOROVNÉ ZÁBRADLÍ NAPOJENO NA ŠIKMÉ ZÁBRADLÍ VE 4.NP (VÝKRES D)
ŘEZOPOHLED
M1:25

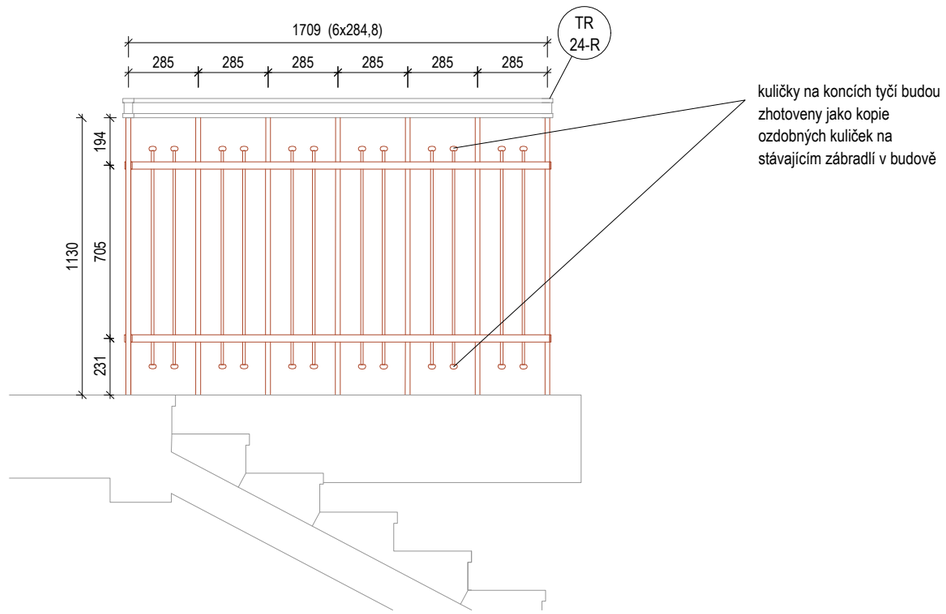

Z 07-S - VODOROVNÉ ZÁBRADLÍ NA MEZIPODESTĚ MEZI 3.NP A 4.NP U OKNA
ŘEZOPOHLED
M1:25

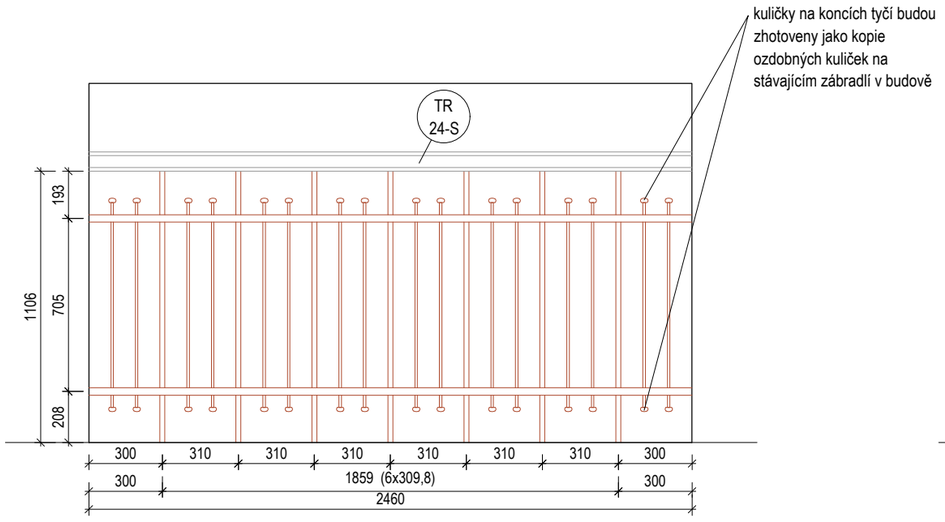

Z 07-T - VODOROVNÉ ZÁBRADLÍ NA MEZIPODESTĚ MEZI 2.NP A 3.NP U OKNA
ŘEZOPOHLED
M1:25

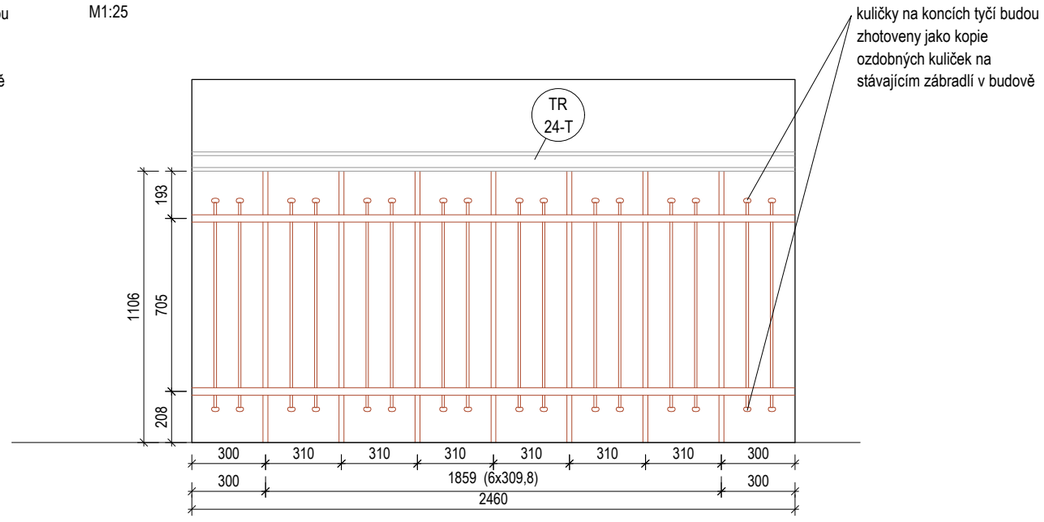

POZN. : TENTO VÝPIS NELZE POVAŽOVAT ZA DÍLENSKOU DOKUMENTACI. DÍLENSKOU DOKUMENTACI NA ZÁKLADĚ SPECIFIKACÍ A DETAILŮ ZPRACUJE VÝROBCE A PŘEDLOŽÍ AD K ODSOUHLASENÍ. VEŠKERÉ ROZMĚRY NUTNO OVĚŘIT NA STAVBĚ. PŘI ROZPORU MEZI ROZMĚRY TĚCHTO VÝROBKŮ VE VÝKRESECH DETAILŮ A VE VÝPISU PRVKŮ, PLATÍ ROZMĚRY VE VÝKRESECH DETAILŮ ! VEŠKERÉ POVRCHOVÉ ÚPRAVY BUDOU ODSOUHLASENY AUTORSKÝM DOZOREM NA ZÁKLADĚ REÁLNÝCH VZORKŮ PŘEDLOŽENÝCH DODAVATELEM.

POL.	SCHEMA, ROZMĚR, POPIS	KS					
		1.PP	1.NP	2.NP	3.NP	4.NP	CELKEM
Z 10	ZÁBRADLÍ EXTERIÉROVÉHO SCHODIŠTĚ VE DVOŘE						

- konstrukce zámečnická, kopie zábradlí ze schodiště do bývalého bytu ředitele (Z5 - ozn. dle katalogu SHP)

- tvarově a rozměrově upravena podle rozměrů použitých kamenných stupňů;
- kotvení do boku podezdívky schodiště (pod kamenné stupně) - zapustit konstrukci sloupků tyčí
- madlo - kruhového průřezu, na koncích s prostou páskovou volutou
- spoje nýtované
- svislá výplň - vzájemně spojené 2x dvojicí pásnic z plného profilovaného profilu - viz detail;
- povrchová úprava: žárové zinkování + 2x nástřik práškovou barvou, barva bude určena v rámci AD s účastí zástupců orgánu památkové péče - předpoklad kovářská čerň;

rozměry profilů:
- madlo - kruhový plný profil Ø20 mm
- nosné sloupky - čtvercový plný profil 25x25 mm
- mezilehlé svislé výplně - plný profil 25x20 mm
- pásnice - obdélný profil v. 40 mm, tl. 3 mm s vystouplou profilací na horním a spodním okraji o 3 mm

POHLED 1:50

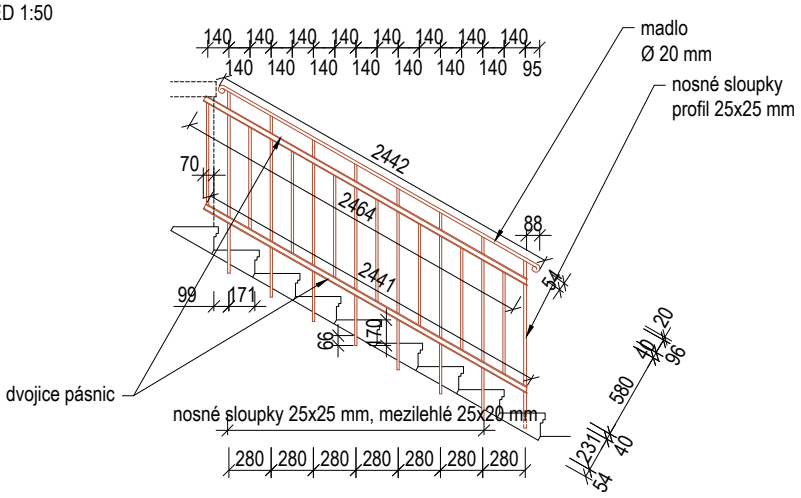

DETAIL PRŮŘEZU PÁSNICE 1:5

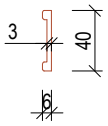

DETAIL BOČNÍHO UCHYCENÍ ZÁBRADLÍ 1:25

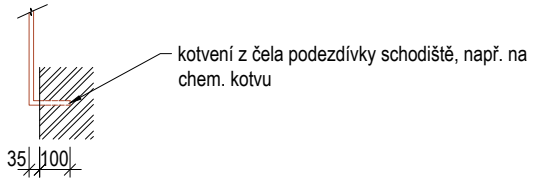

FOTOGRAFIE STÁVAJÍCÍHO STAVU - SCHODIŠTĚ DO DVORA - STÁVAJÍCÍ:

m.č. 148	-	1	-	-	-	1
celkem						1

POZN.: TENTO VÝPIS NELZE POVAŽOVAT ZA DÍLENSKOU DOKUMENTACI. DÍLENSKOU DOKUMENTACI NA ZÁKLADĚ SPECIFIKACÍ A DETAILŮ ZPRACUJE VÝROBCE A PŘEDLOŽÍ AD K ODSOUHLASENÍ. VEŠKERÉ ROZMĚRY NUTNO OVĚŘIT NA STAVBĚ. PŘI ROZPORU MEZI ROZMĚRY TĚCHTO VÝROBKŮ VE VÝKRESECH DETAILŮ A VE VÝPISU PRVKŮ, PLATÍ ROZMĚRY VE VÝKRESECH DETAILŮ ! VEŠKERÉ POVRCHOVÉ ÚPRAVY BUDOU ODSOUHLASENY AUTORSKÝM DOZOREM NA ZÁKLADĚ REÁLNÝCH VZORKŮ PŘEDLOŽENÝCH DODAVATELEM.

POL.	SCHEMA, ROZMĚR, POPIS	KS 1.PP	1.NP	2.NP	3.NP	4.NP	CELKEM
Z 11	PROTIDEŠŤOVÁ ŽALUZIE - atypický výrobek - protidešťová žaluzie s úzkými žaluziemi a s montážním rámem s konzolami pro zazdění do stěny - žaluzie v rámu upevněna pomocí pružin po obvodu žaluzie a šrouby na boku žaluzie - žaluzie vybavena sítí proti hmyzu a hlodavcům - materiál žaluzie a rámu - měď - rozměr stavebního otvoru - 2640 x 645 mm - pohledová šířka rámu 40 mm - rám se stavební hloubkou cca 65 mm - svislá vzdálenost lamel 45 mm - možnost demontáže žaluzie POHLED 1:50	-	1	-	-	-	1
Z 12	PROTIDEŠŤOVÁ ŽALUZIE - atypický výrobek - protidešťová žaluzie s úzkými žaluziemi a s montážním rámem s konzolami pro zazdění do stěny - žaluzie v rámu upevněna pomocí pružin po obvodu žaluzie a šrouby na boku žaluzie - žaluzie vybavena sítí proti hmyzu a hlodavcům - materiál žaluzie a rámu - měď - rozměr stavebního otvoru - 1200 x 690 mm - pohledová šířka rámu 40 mm - rám se stavební hloubkou cca 65 mm - svislá vzdálenost lamel 45 mm - možnost demontáže žaluzie POHLED 1:50	-	2	-	-	-	2
Z 13	PROTIDEŠŤOVÁ ŽALUZIE - atypický výrobek - protidešťová žaluzie s úzkými žaluziemi a s montážním rámem s konzolami pro zazdění do stěny - žaluzie v rámu upevněna pomocí pružin po obvodu žaluzie a šrouby na boku žaluzie - žaluzie vybavena sítí proti hmyzu a hlodavcům - materiál žaluzie a rámu - měď - rozměr stavebního otvoru - 1200 x 920 mm - pohledová šířka rámu 40 mm - rám se stavební hloubkou cca 65 mm - svislá vzdálenost lamel 45 mm - možnost demontáže žaluzie POHLED 1:50	-	1	-	-	-	1

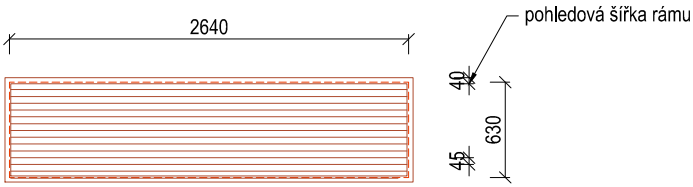

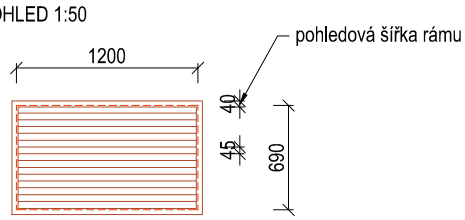

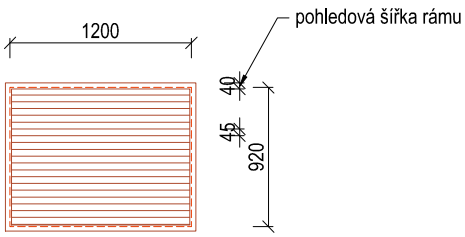

POZN. : TENTO VÝPIS NELZE POVAŽOVAT ZA DÍLENSKOU DOKUMENTACI, DÍLENSKOU DOKUMENTACI NA ZÁKLADĚ SPECIFIKACÍ A DETAILŮ ZPRACUJE VÝROBCE A PŘEDLOŽÍ AD K ODSOUHLASENÍ, VEŠKERÉ ROZMĚRY NUTNO OVĚŘIT NA STAVBĚ. PŘI ROZPORU MEZI ROZMĚRY TĚCHTO VÝROBKŮ VE VÝKRESECH DETAILŮ A VE VÝPISU PRVKŮ, PLATÍ ROZMĚRY VE VÝKRESECH DETAILŮ ! VEŠKERÉ POVRCHOVÉ ÚPRAVY BUDOU ODSOUHLASENY AUTORSKÝM DOZOREM NA ZÁKLADĚ REÁLNÝCH VZORKŮ PŘEDLOŽENÝCH DODAVATELEM.

POL.	SCHEMA, ROZMĚR, POPIS	KS 1.PP	1.NP	2.NP	3.NP	4.NP	CELKEM
Z 14	PROTIDEŠŤOVÁ ŽALUZIE - atypický výrobek - protidešťová žaluzie s úzkými žaluziemi a s montážním rámem s konzolami pro zazdění do stěny - žaluzie v rámu upevněna pomocí pružin po obvodu žaluzie a šrouby na boku žaluzie - žaluzie vybavena sítí proti hmyzu a hlodavcům - materiál žaluzie a rámu - měď - rozměr stavebního otvoru - 920 x 920 mm - pohledová šířka rámu 40 mm - rám se stavební hloubkou cca 65 mm - svislá vzdálenost lamel 45 mm - možnost demontáže žaluzie POHLED 1:50 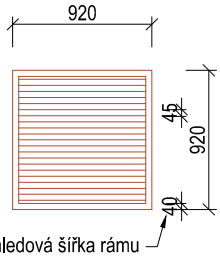	-	1	-	-	-	1
Z 15a	KOTVÍCÍ TYČ PRO REFLEKTORY VE 307: - pro sál v 1.pp - 1S29 - mosazná trubka průměr 30 mm, tl. stěny 3 mm - zakončena kruhovu destičkou s kulovou hlavou - kotvící deska 80/80 zapuštěná pod omítku - v trubce je instalováno vedení pro osazení 2 ks reflektorů - zapravení omítky po osazení POHLED 1:25 ŘEZ 1:25 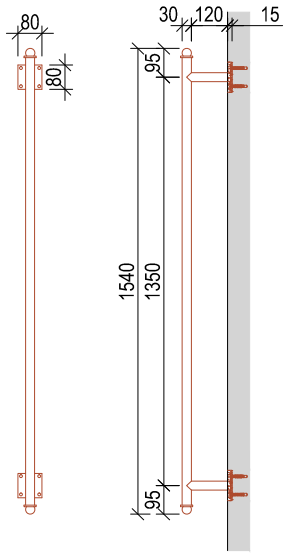	-	-	-	4	-	4
Z 15b	KOTVÍCÍ TYČ PRO REFLEKTORY V 1S29: - pro sál v 1.pp - 1S29 - železná trubka průměr 30 mm, tl. stěny 3 mm - zakončena kruhovu destičkou s kulovou hlavou - kotvící deska 80/80 zapuštěná pod omítku - v trubce je instalováno vedení pro osazení 2 ks reflektorů - zapravení omítky po osazení - P.Ú.: 2x prášková barva RAL 7016	6	-	-	-	-	6
Z16	KRYTKA EL. KRABICE POD REFLEKTOREM PRO SVÍTIDLO VE 307 - atypický výrobek - rozměry 130 x 130 mm - vyklápěcí víko s výřezem ve spodní části pro přívod kabelů - vnitřní část černá - materiál mosaz POHLED 1:5 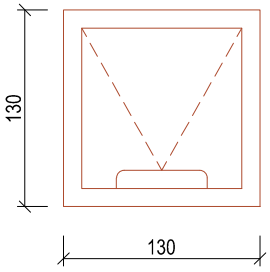 ILUSTRAČNÍ FOTO 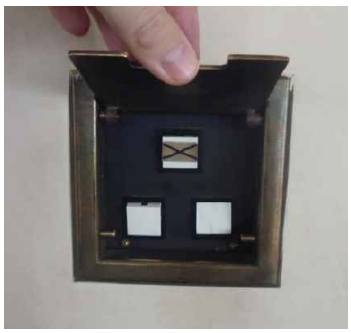	-	-	-	8	-	8
Z17	KRYTKA EL. KRABICE POD REFLEKTOREM PRO SVÍTIDLO V 1S29 - atypický výrobek - rozměry 130 x 130 mm - vyklápěcí víko s otvorem ve spodní části pro přívod kabelů - vnitřní část černá - materiál poznk. plech - P.Ú.: 2x prášková barva RAL 7016 POHLED 1:5 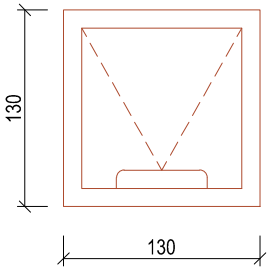 ILUSTRAČNÍ FOTO 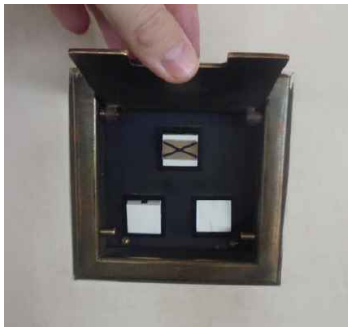	12	-	-	-	-	12

POZN. : TENTO VÝPIS NELZE POVAŽOVAT ZA DÍLENSKOU DOKUMENTACI, DÍLENSKOU DOKUMENTACI NA ZÁKLADĚ SPECIFIKACÍ A DETAILŮ ZPRACUJE VÝROBCE A PŘEDLOŽÍ AD K ODSOUHLASENÍ, VEŠKERÉ ROZMĚRY NUTNO OVĚŘIT NA STAVBĚ. PŘI ROZPORU MEZI ROZMĚRY TĚCHTO VÝROBKŮ VE VÝKRESECH DETAILŮ A VE VÝPISU PRVKŮ, PLATÍ ROZMĚRY VE VÝKRESECH DETAILŮ ! VEŠKERÉ POVRCHOVÉ ÚPRAVY BUDOU ODSOUHLASENY AUTORSKÝM DOZOREM NA ZÁKLADĚ REÁLNÝCH VZORKŮ PŘEDLOŽENÝCH DODAVATELEM.

POL.	SCHEMA, ROZMĚR, POPIS	KS 1.PP	1.NP	2.NP	3.NP	4.NP	CELKEM
Z18	ZÁBRADLÍ - pro výrobek TR ST09 - umístění m.č. 317 - konstrukce zámečnická, svařovaná - plné ocelové sloupky sloupky - průřez 25x25 mm - sloupky jsou spojeny třemi horizontálními a třemi šikmými čtvercovými profily průřezu 25x25 mm - spoje - svařované -profily budou plné, s ostrámi hranami, svary budou vybroušené a vytmelené - sloupky pevně kotveny do ocelové nosné konstrukce stupňovitého sezení - skrytými šroubovanými spoji (nutná koordinace s výrobou ocelové stupňovitého sezení) - místa ukotvení sloupků do schodiště budou kryta pomocí krycích plechových rozet čtvercového tvaru s ostrými hranami - vel. 80x80 mm - povrchová úprava - základní nátěr + 2x nátěr olejovou barvou z výroby kovářská černá 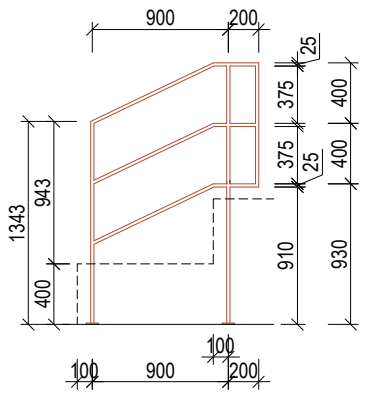 	celkem	-	-	-	1	-	1
Z19	ZÁBRADLÍ - pro výrobek TR ST08 - umístění - m.č. 319 - konstrukce zámečnická, svařovaná - plnostěnné ocelové sloupky - plný průřez 25x25 mm - sloupky jsou spojeny třemi horizontálními a třemi šikmými čtvercovými profily průřezu 25x25 mm přivařenými ke sloupkům - plné profily - s ostrými hranami, svary budou vybroušené a vytmelené - sloupky pevně kotveny do ocelové konstrukce stupňovitého sezení skrytými šroubovanými spoji (nutná koordinace s výrobou ocelové konstrukce stupňovitého sezení) - místa ukotvení sloupků do schodiště budou kryta pomocí krycích plechových rozet čtvercového tvaru s ostrými hranami, vel. 80x80 mm - povrchová úprava - základní nátěr + 2x nátěr olejovou barvou z výroby kovářská černá 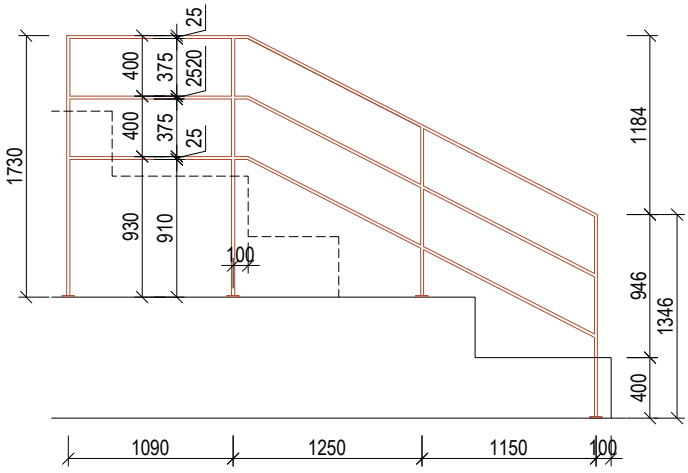 		1	-	-	-	1

POZN. : TENTO VÝPIS NELZE POVAŽOVAT ZA DÍLENSKOU DOKUMENTACI. DÍLENSKOU DOKUMENTACI NA ZÁKLADĚ SPECIFIKACÍ A DETAILŮ ZPRACUJE VÝROBCE A PŘEDLOŽÍ AD K ODSOUHLASENÍ. VEŠKERÉ ROZMĚRY NUTNO OVĚŘIT NA STAVBĚ. PŘI ROZPORU MEZI ROZMĚRY TĚCHTO VÝROBKŮ VE VÝKRESECH DETAILŮ A VE VÝPISU PRVKŮ, PLATÍ ROZMĚRY VE VÝKRESECH DETAILŮ ! VEŠKERÉ POVRCHOVÉ ÚPRAVY BUDOU ODSOUHLASENY AUTORSKÝM DOZOREM NA ZÁKLADĚ REÁLNÝCH VZORKŮ PŘEDLOŽENÝCH DODAVATELEM.

POL.	SCHEMA, ROZMĚR, POPIS	KS					
		1.PP	1.NP	2.NP	3.NP	4.NP	CELKEM
		-	-	-	-	1	1

Z 20

ZÁBRADLÍ SCHODIŠTĚ NA PŮDU
- umístění - m.č. 305

- nosné sloupky: plný profil 25x25 mm, dl. ve většině 1425 mm (ostatní délky viz schema), osově á 410 mm, sloupky kotveny přes krycí plech lemování schodiště do jeklového profilu, sloupky v části Z/20B kotveny v podlaze přes ocelové plotny 100/100 5 mm
- výplň: plný profil 15x15 mm, dl. 720 mm, kotveno k horní a spodní vodorovné pásovině 30x3 mm - spoje nýtovány
- madlo: plný profil 40 x 8 mm se zaoblením, viz detail profilu
- ocelové pohledové lemování: plech tl. 2 mm, výška ve většině 475 mm, přesný tvar viz schéma
- sváry přebroušeny, popřípadě zatmeleny
- pásoviny na sebe kontinuálně navazují
- výplňové sloupky přebíhají pásovinu většinou (viz samostatné podrobné výkresy) o 45 mm. Přesah všech výplňových sloupků v jednom segmentu schodiště je stejný.
- madla a pásoviny svařena do jednoho průběžného celku

- povrchová úprava všech prvků - 2x šedozelený nátěr - nátěr dle KV SP (označení dle katalogu SHP)

- detail kotvení zábradlí a uchycení krycího plechového lemování viz v. č. D.1.1.b.515

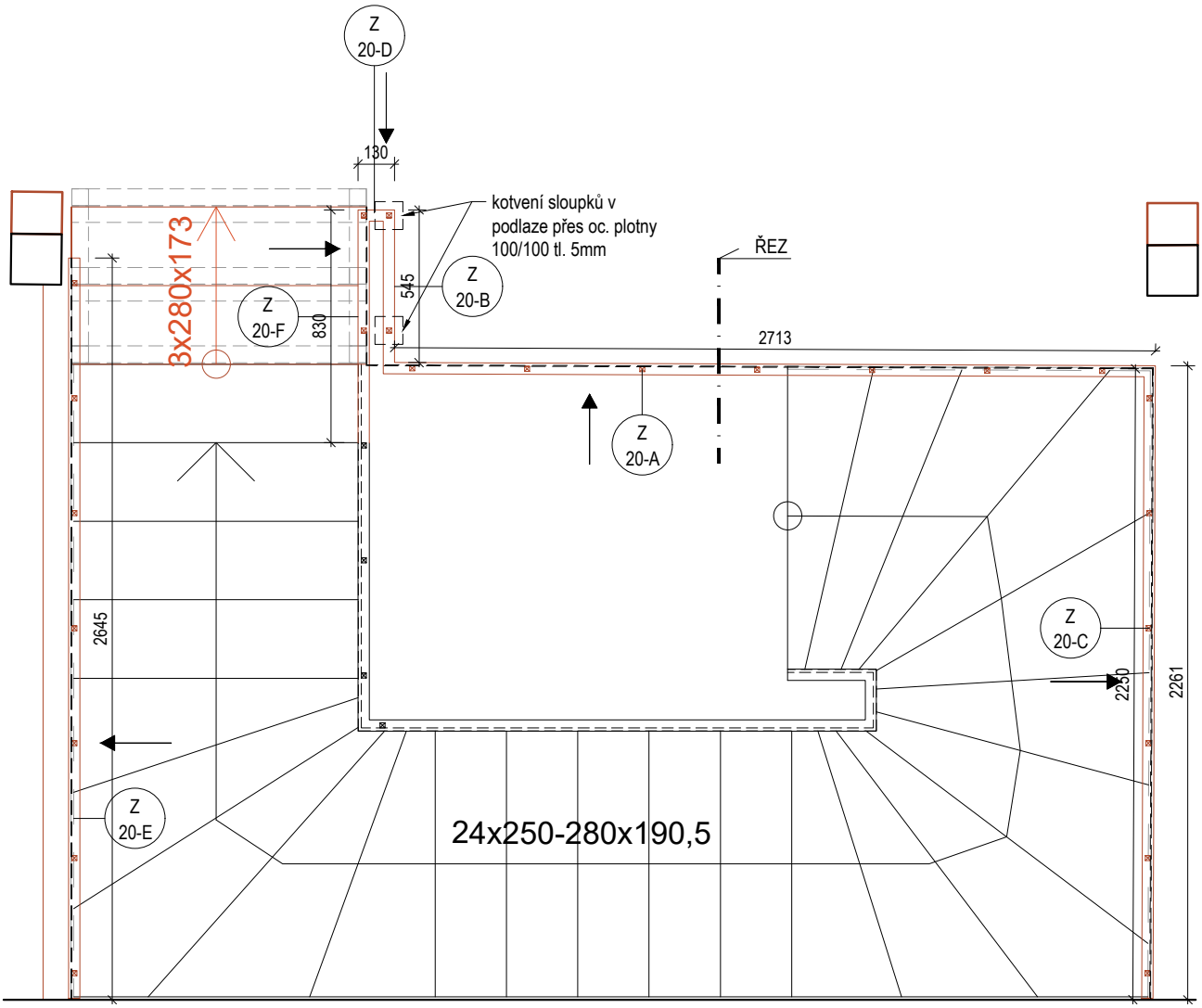

POZN.: TENTO VÝPIS NELZE POVAŽOVAT ZA DÍLENSKOU DOKUMENTACI. DÍLENSKOU DOKUMENTACI NA ZÁKLADĚ SPECIFIKACÍ A DETAILŮ ZPRACUJE VÝROBCE A PŘEDLOŽÍ AD K ODSOUHLASENÍ. VEŠKERÉ ROZMĚRY NUTNO OVĚŘIT NA STAVBĚ. PŘI ROZPORU MEZI ROZMĚRY TĚCHTO VÝROBKŮ VE VÝKRESECH DETAILŮ A VE VÝPISU PRVKŮ, PLATÍ ROZMĚRY VE VÝKRESECH DETAILŮ ! VEŠKERÉ POVRCHOVÉ ÚPRAVY BUDOU ODSOUHLASENY AUTORSKÝM DOZOREM NA ZÁKLADĚ REÁLNÝCH VZORKŮ PŘEDLOŽENÝCH DODAVATELEM.

Z 20-A__VODOROVNÉ ZÁBRADLÍ
ŘEZOPOHLED
M1:25

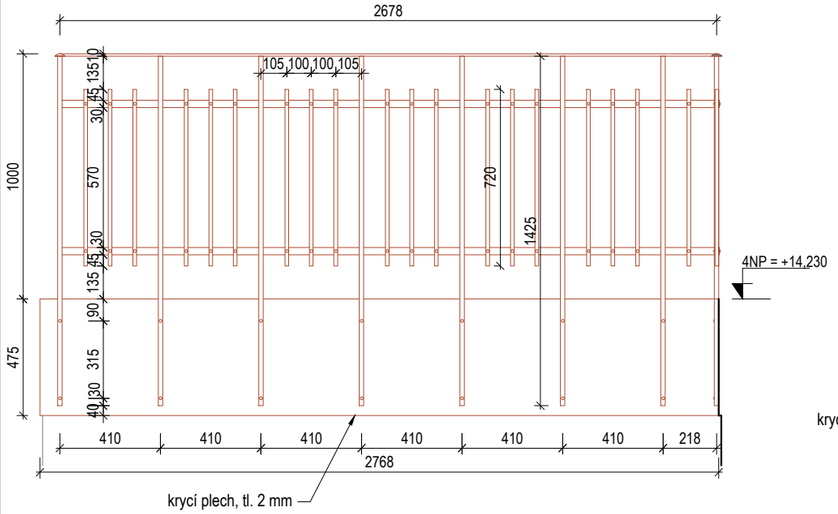

Z 20-B__VODOROVNÉ ZÁBRADLÍ
ŘEZOPOHLED
M1:25

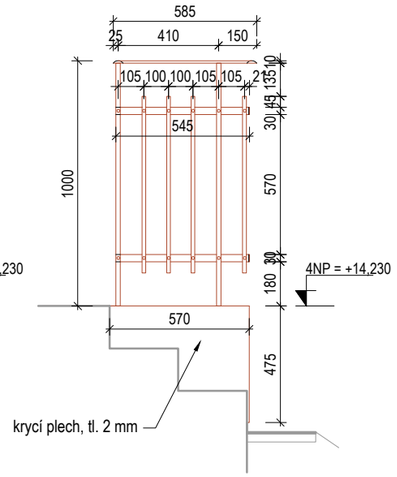

Z 20-C__VODOROVNÉ ZÁBRADLÍ
ŘEZOPOHLED
M1:25

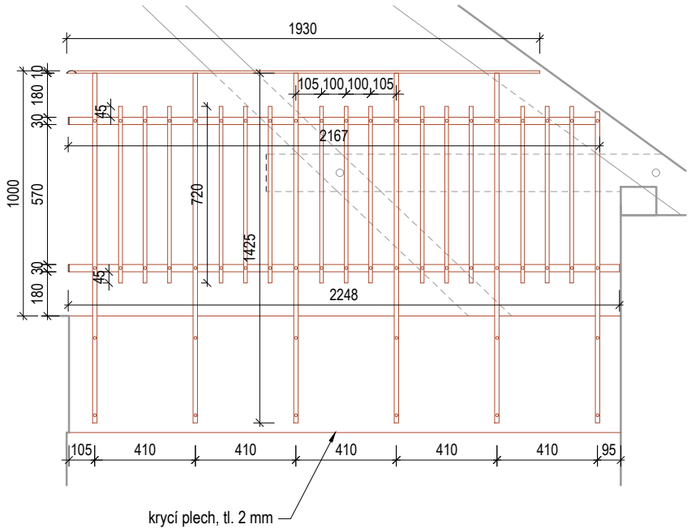

Z 20-D__VODOROVNÉ ZÁBRADLÍ
ŘEZOPOHLED
M1:25

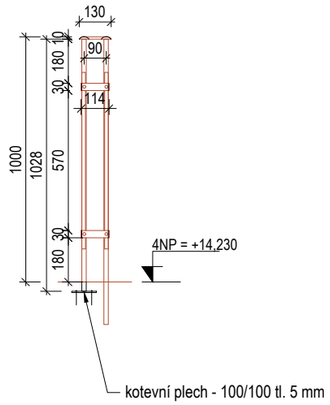

Z 20-E__VODOROVNÉ ZÁBRADLÍ
ŘEZOPOHLED
M1:25

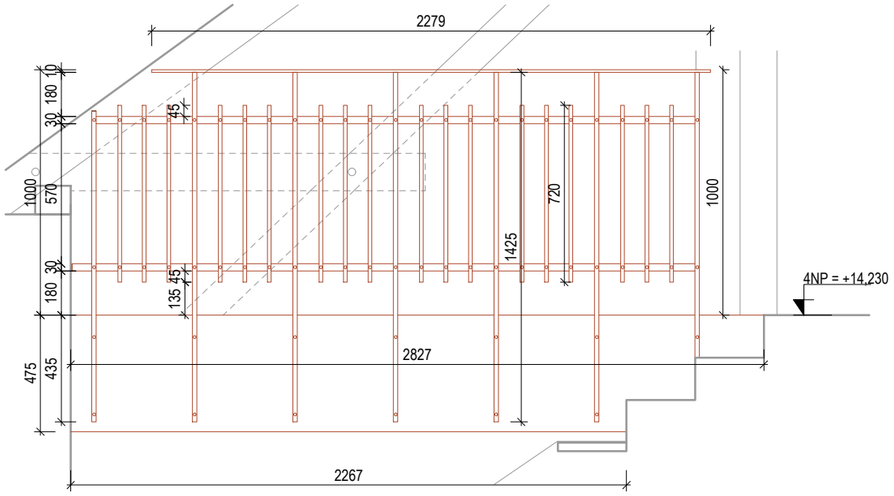

Z 20-F__VODOROVNÉ ZÁBRADLÍ
ŘEZOPOHLED
M1:25

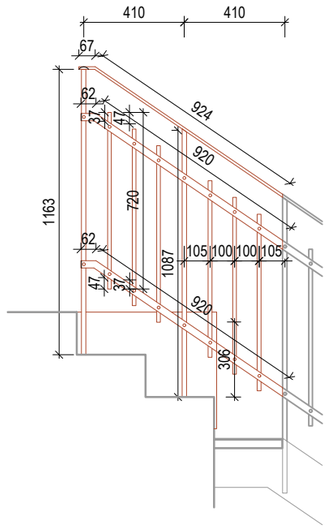

SCHÉMA SKLÁDÁNÍ ZÁBRADLÍ

AXONOMETRIIE

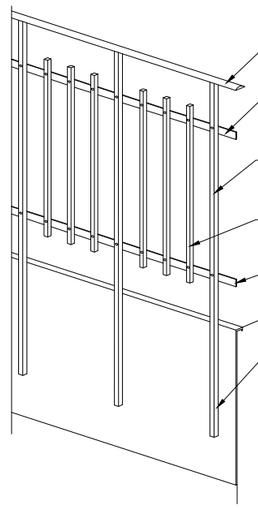

POHLED

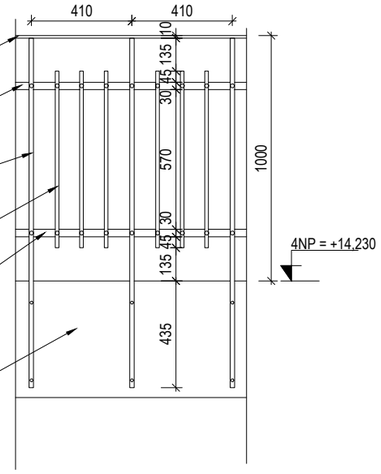

POZN. : TENTO VÝPIS NELZE POVAŽOVAT ZA DÍLENSKOU DOKUMENTACI. DÍLENSKOU DOKUMENTACI NA ZÁKLADĚ SPECIFIKACÍ A DETAILŮ ZPRACUJE VÝROBCE A PŘEDLOŽÍ AD K ODSOUHLASENÍ. VEŠKERÉ ROZMĚRY NUTNO OVĚŘIT NA STAVBĚ. PŘI ROZPORU MEZI ROZMĚRY TĚCHTO VÝROBKŮ VE VÝKRESECH DETAILŮ A VE VÝPISU PRVKŮ, PLATÍ ROZMĚRY VE VÝKRESECH DETAILŮ I VEŠKERÉ POVRCHOVÉ ÚPRAVY BUDOU ODSOUHLASENY AUTORSKÝM DOZOREM NA ZÁKLADĚ REÁLNÝCH VZORKŮ PŘEDLOŽENÝCH DODAVATELEM.

POL.	SCHEMA, ROZMĚR, POPIS	KS					
		1.PP	1.NP	2.NP	3.NP	4.NP	CELKEM
		-	-	-	-	1	1

Z 20

TVAR KRYCÍHO PLECHU:

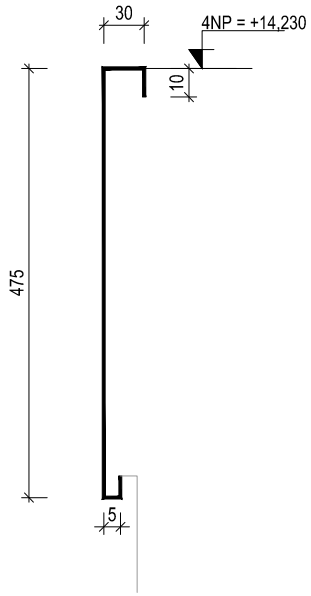

SCHÉMA TVARU KOTVÍCÍCH JEKLOVÝCH PROFILŮ:

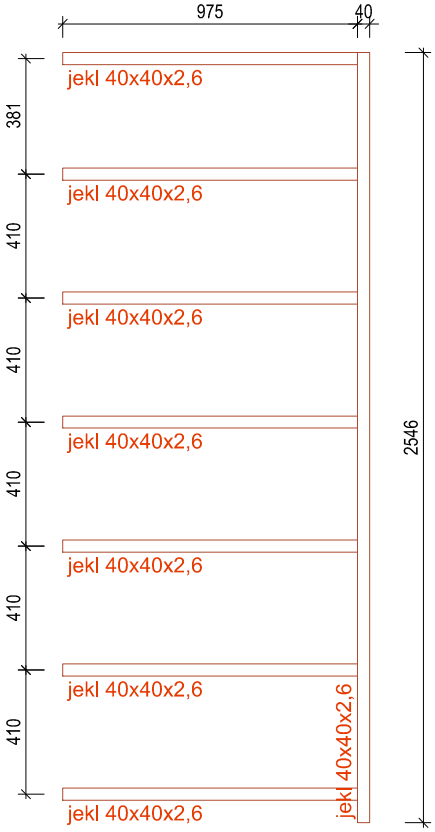

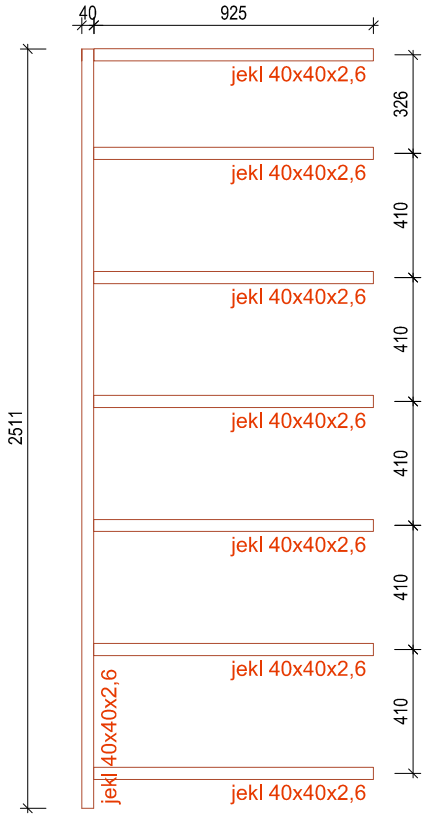

VÝPIS KOTVÍCÍCH JEKLOVÝCH PROFILŮ				
PROFIL	DÉLKA [m]	POČET KS	HMOTNOST KS [kg]	HMOTNOST CELKEM [kg]
40x40x2,6	0,9750	7	2,9250	20,4750
	0,9500	7	2,8500	19,9500
	2,5500	1	7,6500	7,6500
	2,5000	1	7,5000	7,5000
HMOTNOST CELKEM [kg]				55,5750

POZN. : TENTO VÝPIS NELZE POVAŽOVAT ZA DÍLENSKOU DOKUMENTACI, DÍLENSKOU DOKUMENTACI NA ZÁKLADĚ SPECIFIKACÍ A DETAILŮ ZPRACUJE VÝROBCE A PŘEDLOŽÍ AD K ODSOUHLASENÍ, VEŠKERÉ ROZMĚRY NUTNO OVĚŘIT NA STAVBĚ. PŘI ROZPORU MEZI ROZMĚRY TĚCHTO VÝROBKŮ VE VÝKRESECH DETAILŮ A VE VÝPISU PRVKŮ, PLATÍ ROZMĚRY VE VÝKRESECH DETAILŮ ! VEŠKERÉ POVRCHOVÉ ÚPRAVY BUDOU ODSOUHLASENY AUTORSKÝM DOZOREM NA ZÁKLADĚ REÁLNÝCH VZORKŮ PŘEDLOŽENÝCH DODAVATELEM.

POL.	SCHEMA, ROZMĚR, POPIS	KS 1.PP	1.NP	2.NP	3.NP	4.NP	CELKEM
Z21	MŘÍŽKA - NOVÉ						
	- rozměry mřížky: 470 x 320 mm						
	- osazeno do stavebního otvoru: 450 x 300 mm						
	- materiál - mosaz - mřížka pro přívod vzduchu do větraných prostor - mřížka tvořena perforovaným plechem ve tvaru jednoduchého křížku s lemováním jednoduchým rámečkem š. 10 mm						
	DETAIL PERFORACE A LEMOVÁNÍ MŘÍŽKY:						
	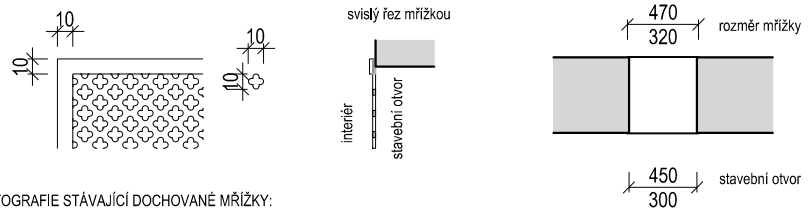						
	FOTOGRAFIE STÁVAJÍCÍ DOCHOVANÉ MŘÍŽKY:						
	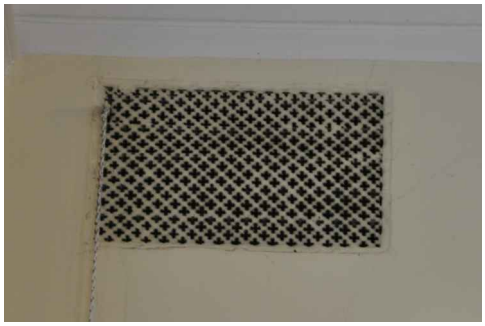						
	celkem	-	10	8	8	-	26
Z22	PŘEKLAD - ocelový úhelník L 50 x 50 x 5 mm + ocel. pásovina 10*50 mm - uložení min. 150 mm - překlad pro niky pro umístění lektrických rozvaděčů - v případě potřeby bude doplněno výztuží B500B Ø 16 mm DÉLKY: 1.PP 0,9 m - 1 ks 0,65 m - 1 ks 0,75 m - 6 ks 1,1 m - 1 ks 1.NP 0,65 m - 5 ks 0,95 m - 1 ks 2.NP 0,65 m - 5 ks 3.NP 0,65 m - 3 ks 4.NP 0,65 m- 3 ks 2*0,9 m - 1 ks 0,65 m - 17 ks 0,75 m - 6 ks 0,9 - 3 ks 0,95 m - 1 ks 1,1 m - 1 ks						
Z23	PŘEKLAD - ocelový úhelník L 65 x 65 x 7 mm - profil použit 4x v jednom otvoru - uložení min. 150 mm - překlad do stávajícího otvoru pro nadezdění dveřního nadpraží - v případě potřeby bude doplněno výztuží B500B Ø 16 mm DÉLKY: 1.PP 2,0 m - 8 ks (2 dveřní otvory)						

POL.	SCHEMA, ROZMĚR, POPIS	KS 1.PP	1.NP	2.NP	3.NP	4.NP	CELKEM

Z24

OCELOVÝ POKLOP

- ocelový poklop šacchy pro čerpací stanici
- poklop se skládá z ocelového L úhelníku (L 25x25x7 mm) a dvojicí ocel. desek

Rámeček z L úhelníku:
- bude osazen zabetonován v rámci betonáže podlahové plochy, bude opatřen ocel. pásky, které budou zataženy do beton. vrstvy - vždy min. 2x na každé straně
- vnitřní rozměry rámečku z L úhelníku - 1150 x 1150 mm
- povrchová úprava - žárový pozink

Poklop:
- dvojice stejných ocelových desek
- materiál - ocelový plech se slzovou úpravou povrchu
- rozměr jedné desky - 590 x 1185, tl. 8 mm
- plech bude z rubu opatřen ocelovou výztuhou z L profilu (25x25x5 mm) - jednostranně
- povrchová úprava - žárový pozink, 2x nátěr RAL 9005
- poklop bude opatřen vždy dvojicí madel z ocel. kulatiny Ø 10 mm

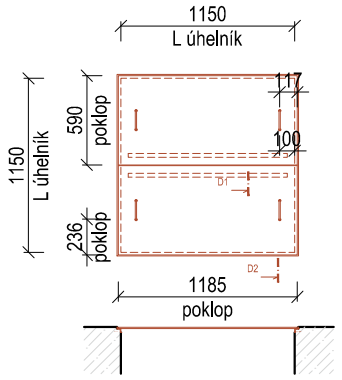

D1 - ukončení poklopu s výztuhou:

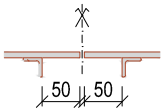

D2 - uložení poklopu na ocel. rámeček

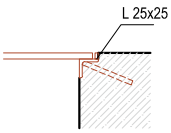

celkem	2	-	-	-	-	2

Z 25

PROTIDEŠŤOVÁ ŽALUZIE

- atypický výrobek
- umístění - stávající okenní otvory ve štétové středové stěně směrem do dvora
- protidešťová žaluzie s úzkými žaluziemi a s montážním rámem s konzolami pro zazdění do stěny
- žaluzie v rámu upevněna pomocí pružin po obvodu žaluzie a šrouby na boku žaluzie
- žaluzie vybavena sítí proti hmyzu a hlodavcům
- materiál žaluzie a rámu - měď
- rozměr stavebního otvoru - 1230 x 800 mm
- pohledová šířka rámu 40 mm
- rám se stavební hloubkou cca 65 mm
- svislá vzdálenost lamel 45 mm
- možnost demontáže žaluzie

POHLED 1:50

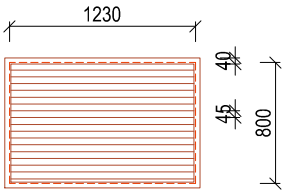

	-	-	-	-	8	8

Z26

MŘÍŽKA - NOVÁ

- rozměry mřížky: 200 x 100 mm
- osazeno do stavebního otvoru: 180 x 80 mm
- materiál - mosaz
- mřížka pro přívod vzduchu do větraných prostor
- mřížka tvořena perforovaným plechem ve tvaru jednoduchého křížku s lemováním jednoduchým rámečkem š. 10 mm
- výškové osazení bude řešeno v ráci projektu interiéru
- kotvení do stěny bude s možností vysazení mřížky a revize

DETAIL PERFORACE A LEMOVÁNÍ MŘÍŽKY:

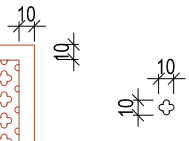

svislý řez mřížkou

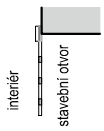

m.č. 1S20 - mřížka otočena na výšku	2	-	-	-	-	
m.č. 1S34	6	-	-	-	-	
m.č. 1S33	10	-	-	-	-	
m.č. 1S32a	2	-	-	-	-	
m.č. 1S32b	4	-	-	-	-	
m.č. 1S32c	2	-	-	-	-	
m.č. 1S17	6	-	-	-	-	
celkem	30	-	-	-	-	32

POZN. : TENTO VÝPIS NELZE POVAŽOVAT ZA DÍLENSKOU DOKUMENTACI, DÍLENSKOU DOKUMENTACI NA ZÁKLADĚ SPECIFIKACÍ A DETAILŮ ZPRACUJE VÝROBCE A PŘEDLOŽÍ AD K ODSOUHLASENÍ, VEŠKERÉ ROZMĚRY NUTNO OVĚŘIT NA STAVBĚ. PŘI ROZPORU MEZI ROZMĚRY TĚCHTO VÝROBKŮ VE VÝKRESECH DETAILŮ A VE VÝPISU PRVKŮ, PLATÍ ROZMĚRY VE VÝKRESECH DETAILŮ ! VEŠKERÉ POVRCHOVÉ ÚPRAVY BUDOU ODSOUHLASENY AUTORSKÝM DOZOREM NA ZÁKLADĚ REÁLNÝCH VZORKŮ PŘEDLOŽENÝCH DODAVATELEM.

POL.	SCHEMA, ROZMĚR, POPIS	KS					
		1.PP	1.NP	2.NP	3.NP	4.NP	CELKEM

Z27

MŘÍŽKA - NOVÁ

- rozměry mřížky: 200 x 200 mm
- osazeno do stavebního otvoru: 180 x 180 mm

- materiál - ocel
- povrchová úprava - 2x nástřik barvou z výroby
- barevnost - bílá - v místnostech učebny
  - šedá = dle barvy obkladů - v sociálních zařízeních
- barevnost bude vzorkována a odsouhledna v rámci AD
- mřížka do otvoru s přivětrávacím ventilem kanalizace
- mřížka tvořena perforovaným plechem ve tvaru jednoduchého křížku s lemováním jednoduchým rámečkem š. 10 mm
- kotvení do stěny bude s možností vysazení mřížky a revize přívětrávacího ventilu

- finální výškové osazení bude řešeno v PDPS interiéru

DETAIL PERFORACE A LEMOVÁNÍ MŘÍŽKY:

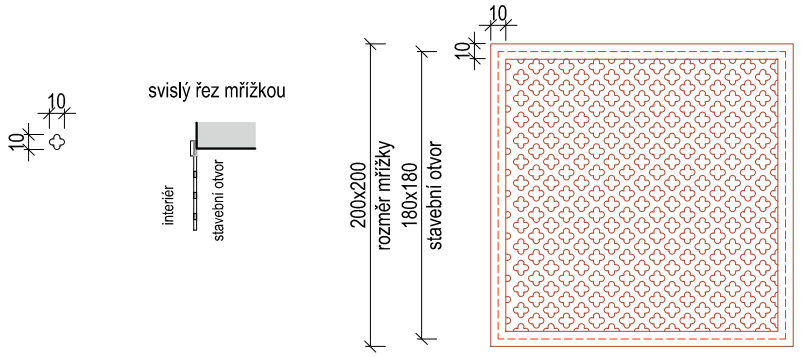

	1.PP	1.NP	2.NP	3.NP	4.NP	CELKEM
m.č. 1S10 - barva šedá	1	-	-	-	-	
m.č. 1S13 - barva šedá	1	-	-	-	-	
m.č. 1S33 - barva šedá	1	-	-	-	-	
m.č. 1S34 - barva šedá	1	-	-	-	-	
m.č. 125 - barva bílá	-	1	-	-	-	
m.č. 131 - barva bílá	-	1	-	-	-	
m.č. 139 - barva bílá	-	1	-	-	-	
m.č. 222 - barva bílá	-	-	1	-	-	
m.č. 224 - barva bílá	-	-	1	-	-	
m.č. 225 - barva bílá	-	-	1	-	-	
m.č. 313 - barva bílá	-	-	-	1	-	
celkem	4	3	3	1	-	11

Z28

PROTIPOŽÁRNÍ KLAPKA - NOVÁ

- typický výrobek
- rozměry klapky - DN 150
- osazeno do stavebního otvoru - 250x250 x 200 (hl.)
- trubka klapky bude ve stravebním otvoru zamaltována, POZOR - při zazdívání nesmí být použita sádra (z důvodu navržených sanačních prací)
- mřížka napojena na EPS
- materiál - pozinkovaná konstrukční oceli
- klapka bude ukončena mřížkou - na straně interiéru
- ve zdivu bude pokračovat s napojením na VZT potrubí z pozinkového potrubí DN 150

REFERENČNÍ FOTOGRAFIE:

	1.PP	1.NP	2.NP	3.NP	4.NP	CELKEM
m.č. 1S07	1	-	-	-	-	
celkem	1	-	-	-	-	1

Z29

MŘÍŽKA - NOVÁ

- mřížka na větracím potrubí
- kovová mřížka se sítí proti hmyzu
- osazeno na VZT potrubí DN150 mm
- slouží proti vniknutí hmyzu a hlodavcům
- povrchová úprava - pozinkovaná ocel + bílý nátěr

- umístěn na v m.č. 1S07 ze strany instalačního kanálu

	1.PP	1.NP	2.NP	3.NP	4.NP	CELKEM
m.č. 1S07	1	-	-	-	-	
celkem	1	-	-	-	-	1

POZN. : TENTO VÝPIS NELZE POVAŽOVAT ZA DÍLENSKOU DOKUMENTACI, DÍLENSKOU DOKUMENTACI NA ZÁKLADĚ SPECIFIKACÍ A DETAILŮ ZPRACUJE VÝROBCE A PŘEDLOŽÍ AD K ODSOUHLASENÍ, VEŠKERÉ ROZMĚRY NUTNO OVĚŘIT NA STAVBĚ. PŘI ROZPORU MEZI ROZMĚRY TĚCHTO VÝROBKŮ VE VÝKRESECH DETAILŮ A VE VÝPISU PRVKŮ, PLATÍ ROZMĚRY VE VÝKRESECH DETAILŮ ! VEŠKERÉ POVRCHOVÉ ÚPRAVY BUDOU ODSOUHLASENY AUTORSKÝM DOZOREM NA ZÁKLADĚ REÁLNÝCH VZORKŮ PŘEDLOŽENÝCH DODAVATELEM.

POL.	SCHEMA, ROZMĚR, POPIS	KS 1.PP	1.NP	2.NP	3.NP	4.NP	CELKEM
Z30	MŘÍŽKA NA VĚTRACÍ POTRUBÍ - NOVÁ - kovová čtvercová mřížka se sítí proti hmyzu - osazeno na větrací potrubí Ø100 mm v odvětrávacím kanále u sálu 1S29 - slouží proti vniknutí hmyzu a hlodavcům - materiál - pozinkovaná ocel. + povrchová úprava - povrchová úprava - bílý nátěr						
	celkem	1	-	-	-	-	1
Z31	PODLAHOVÝ POROROŠT - m.č. 1S05 Technická místnost - pororošty celkem: 32,53 m2, členění dílů dle schématu - pororošt uložen na ocelové konstrukci z I profilů IPE 140 (I profily jsou ukládány příčně v místnosti 1S05, na ně kolmo pak podlahové rošty, tzn. podélně), viz část D.1.2 Stavebně konstrukční řešení - osazení pororoštu na koncích: na L profil 90/60 /6 mm, kotvení na do ŽB stěny pomocí chem. kotvy M12 - dl. 1360 mm (na začátku části 1) - dl. 1300 mm (na konci části 2) - v části 2 je v konstrukci vytvořena zvýšená podlaha - 2x 4x150x280 mm - horní část pororoštu (-2,360) na koncích podepřít L profily 60/60 8 mm, dl. 1400 mm nebo dl. 710 mm, - u délky 1400 mm kotvení do stran ŽB stěny na chem. kotvu M12 přes navařenou oc. plotnu 60/60 /5 mm, přivařenou z boku k L profilu - u délky 710 mm kotvení z jedné strany do ŽB stěny na chem. kotvu M12 přes navařenou oc. plotnu 60/60 /5 mm, přivařenou z boku k L profilu a z druhé strany navařit k oc. schodnici P10/100 systémové schodišťové stupně z pororoštu: - velikost (dl. x š): 1400 x 310 mm - celkem 3ks - velikost (dl. x š): 710 x 310 mm - celkem 3ks - systémové schodišťové stupně z pororoštové kce - upevnění za bočnice (součástí stupně), které jsou připraveny pro uchycení 2x2 šrouby M12 - upevnění pro stupně dl. 1400 mm - z boku do svislých ŽB stěn - upevnění pro stupně dl. 710 mm - z jedné strany z boku do svislých ŽB stěn, z druhé strany do oc. schodnice P 10/100 mm Pororošt: - lisovaný pororošt - SP 330-34/38 - nosnou strukturu roštu tvoří ocelové pásy, jejichž vzájemnou polohu a stabilitu zajišťují rozpěrné pruty, lemování po obvodu - součástí jsou i upevňovací prvky dle výrobce systému - nosnost min. 500 kg - povrchová úprava všech prvků: žárové zinkování PŘED ZAPOČETÍM PRACÍ NUTNO OTVĚŘIT SKUTEČNÝ ROZMĚR NA MÍSTĚ!						
		1	-	-	-	-	1

tvar ocelové schodnice

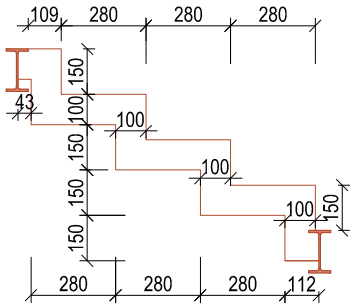

celkový výpis prvků:

- systémové sch. stupně 1400/310 mm:	3ks
- systémové sch. stupně 710/310 mm:	3ks
- L profil 60/60 /8 mm, dl. 1400 mm:	1ks
- L profil 60/60 /8 mm dl. 710 mm:	1ks
- oc. schodnice P10 /100 mm:	1ks
- L profil 90/60 /6 mm, dl. 1360 mm:	1ks
- L profil 90/60 /6 mm dl. 1300 mm:	1ks

POZN. : TENTO VÝPIS NELZE POVAŽOVAT ZA DÍLENSKOU DOKUMENTACI, DÍLENSKOU DOKUMENTACI NA ZÁKLADĚ SPECIFIKACÍ A DETAILŮ ZPRACUJE VÝROBCE A PŘEDLOŽÍ AD K ODSOUHLASENÍ, VEŠKERÉ ROZMĚRY NUTNO OVĚŘIT NA STAVBĚ. PŘI ROZPORU MEZI ROZMĚRY TĚCHTO VÝROBKŮ VE VÝKRESECH DETAILŮ A VE VÝPISU PRVKŮ, PLATÍ ROZMĚRY VE VÝKRESECH DETAILŮ ! VEŠKERÉ POVRCHOVÉ ÚPRAVY BUDOU ODSOUHLASENY AUTORSKÝM DOZOREM NA ZÁKLADĚ REÁLNÝCH VZORKŮ PŘEDLOŽENÝCH DODAVATELEM.

DOKUMENT :		DATUM :	STRANA :
D.1.1.c.107 VÝPIS ZÁMEČNICKÝCH VÝROBKŮ		ÚNOR 2019	27
POL.	SCHEMA, ROZMĚR, POPIS	KS	POZNÁMKA
		1.PP 1.NP 2.NP 3.NP 4.NP STŘ Σ	

Z31

PŮDORYS CELKOVÝ
M: 1:100

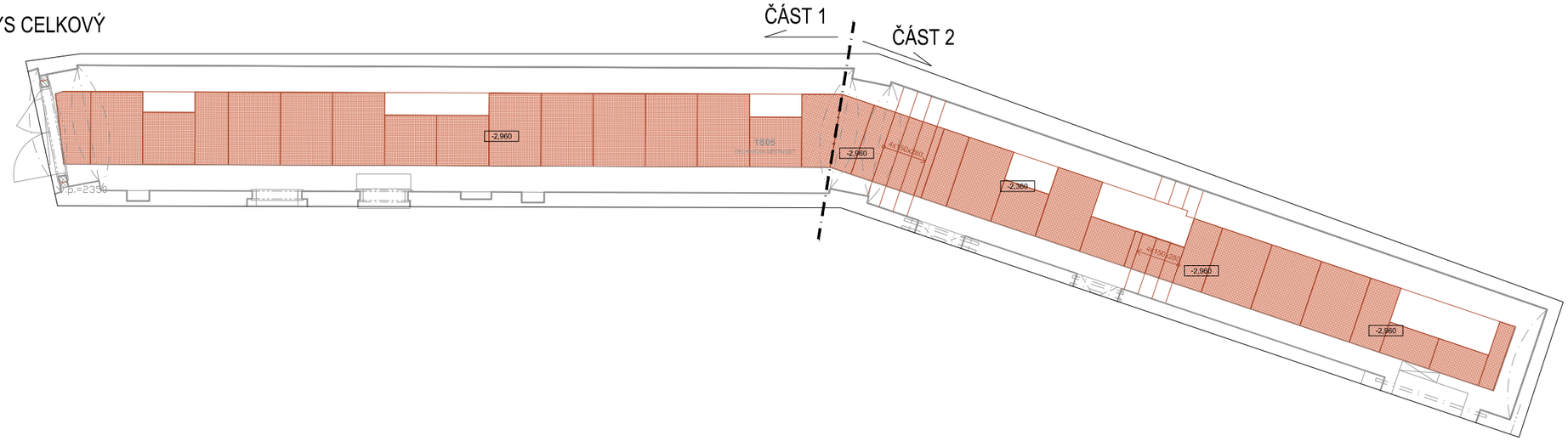

ČÁST 1
M: 1:50

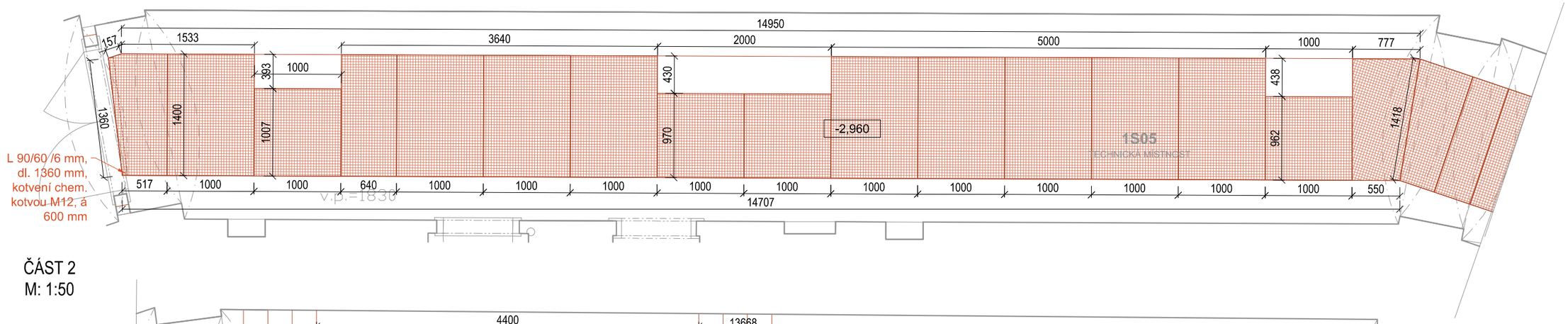

ČÁST 2
M: 1:50

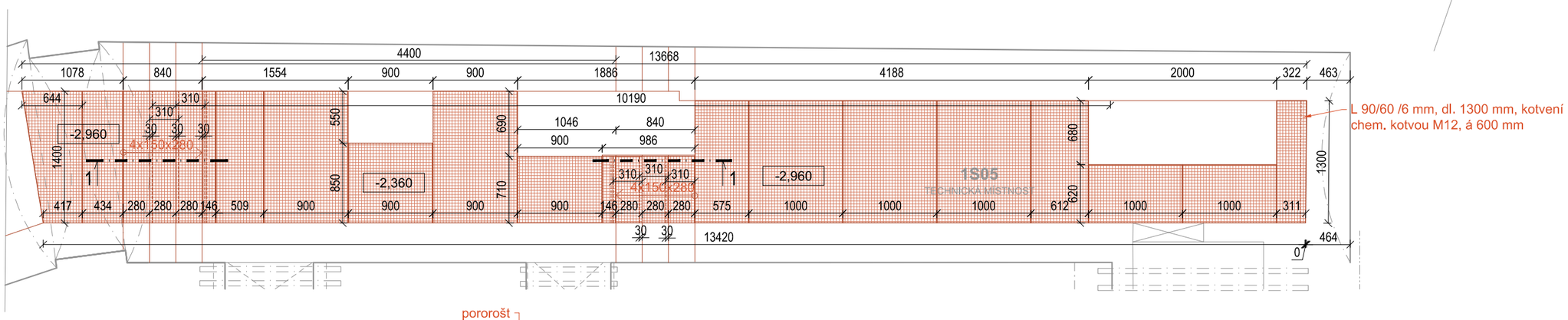

ŘEZ 1-1
M: 1:50

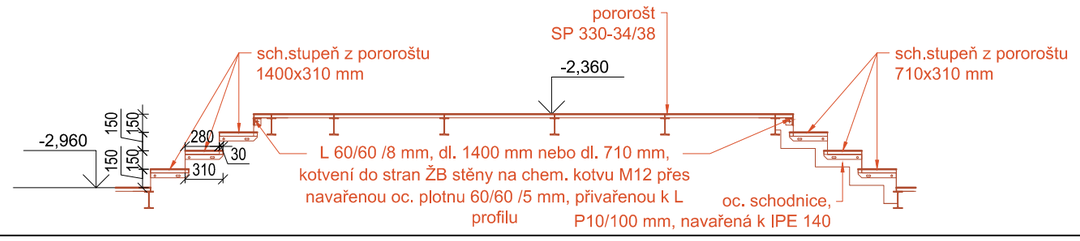

POZN. : TENTO VÝPIS NELZE POVAŽOVAT ZA DÍLENSKOU DOKUMENTACI, DÍLENSKOU DOKUMENTACI NA ZÁKLADĚ SPECIFIKACÍ A DETAILŮ ZPRACUJE VÝROBCE A PŘEDLOŽÍ AD K ODSOUHLASENÍ, VEŠKERÉ ROZMĚRY NUTNO OVĚŘIT NA STAVBĚ, PŘI ROZPORU MEZI ROZMĚRY TĚCHTO VÝROBKŮ VE VÝKRESECH DETAILŮ A VE VÝPISU PRVKŮ, PLATÍ ROZMĚRY VE VÝKRESECH DETAILŮ ! VEŠKERÉ POVRCHOVÉ ÚPRAVY BUDOU ODSOUHLASENY AUTORSKÝM DOZOREM NA ZÁKLADĚ REÁLNÝCH VZORKŮ PŘEDLOŽENÝCH DODAVATELEM.

POL.	SCHEMA, ROZMĚR, POPIS	KS 1.PP	1.NP	2.NP	3.NP	4.NP	CELKEM
Z32	VĚTRACÍ POTRUBÍ S MŘÍŽKOU - DO PODHLEDU						
	- odvětrání CHÚC - mřížka do podhledu z SDK desek, s možností demontáže a revize potrubí						
	potrubí: - pozinkované ocelové VZT potrubí, to bude obaleno protipožární izolací tl. 60 mm, vyústění VZT mřížkou s protidešťovou žaluzií ve stávajícím okenim otvoru (žaluzie viz Z/25) - potrubí bude vyrobeno na místě z pozinkovaného plechu tl. 0,8 mm - na potrubí bude osazena přetlaková klapka se servopohonem - ta je součástí dodávky profese VZT						
	mřížka: - rozměr mřížky 800x800 mm - mřížka složena s rámečku šířky 15 mm a výplně z perforovaného plechu - perforovaný plech - tvar diagonálních čtverců vel. 10x10 mm - materiál - ocel, tl. 2 mm - povrchová úprava - nástřik 2x barvou z výroby - barva - bílá matná						
	POHLED: 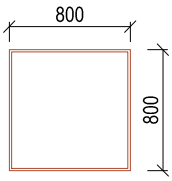 DETAIL PERFOROVÁNÍ MŘÍŽKY: 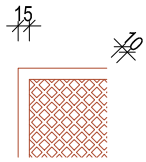				478		
	celkem	-	-	-	-	2	2
Z33	VYMÝVACÍ VANA						
	- nerezová vymývací vana - vana tvořena ocelovou nosnou konstrukcí + nerezovým dřezem - pod vanou bude umístěna odkalovací nádrž s možností odpojení a čelním vysunutím (odkalovací nádž bude součástí dodávky profese ZTI) - z čelní strany vana přetažena nerezovým plechem pokračujícím z drezu - umístění - m.č. 124 - půdorysný rozměr vany (vnitřní) - 1400 x 800 mm, výška dna vany 600 mm od podlahy - nohy konstrukce opatřeny podložkou pro uložení na podlahu						
	materiál: - dřez - nerezový plech, tl. 1 mm - nosná konstrukce - ocel. uzavřené profily 40x40x4 mm (spodní část - nohy) + 30x30x4 mm (vrchní část - vana) - povrchová úprava - žárovým pozinkem + 2x nátěr olejovou barvou z výroby - antracit						
	PŮDORYS 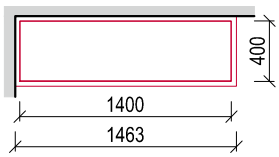						
	PODÉLNÝ ŘEZ 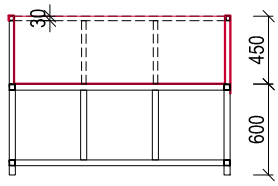						
	PŘÍČNÝ ŘEZ 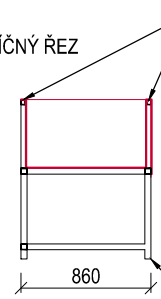						
	ČELNÍ POHLED 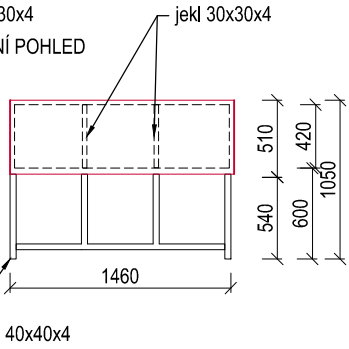						
	půdorys rámu při podlaze 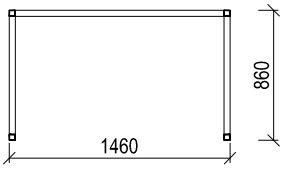						
	celkem	-	1	-	-	-	1

POZN. : TENTO VÝPIS NELZE POVAŽOVAT ZA DÍLENSKOU DOKUMENTACI, DÍLENSKOU DOKUMENTACI NA ZÁKLADĚ SPECIFIKACÍ A DETAILŮ ZPRACUJE VÝROBCE A PŘEDLOŽÍ AD K ODSOUHLASENÍ, VEŠKERÉ ROZMĚRY NUTNO OVĚŘIT NA STAVBĚ. PŘI ROZPORU MEZI ROZMĚRY TĚCHTO VÝROBKŮ VE VÝKRESECH DETAILŮ A VE VÝPISU PRVKŮ, PLATÍ ROZMĚRY VE VÝKRESECH DETAILŮ ! VEŠKERÉ POVRCHOVÉ ÚPRAVY BUDOU ODSOUHLASENY AUTORSKÝM DOZOREM NA ZÁKLADĚ REÁLNÝCH VZORKŮ PŘEDLOŽENÝCH DODAVATELEM.

POL.	SCHEMA, ROZMĚR, POPIS	KS					
		1.PP	1.NP	2.NP	3.NP	4.NP	CELKEM
Z 34	ZÁBRADLÍ SCHODIŠTĚ 1.PP - umístění m.č. 1S35 - sloupky - plný čtvercový profil 25x25 mm - madlo - plný zaoblený profil 40x8 mm, viz detail madla - zábradlí tvoří jeden celek - povrchová úprava - 2x šedozelený nátěr z výroby - nátěr dle KV SP (označení z katalogu SHP) A - Sloupek 25x25 mm B - Madlo 40x8 mm DETAIL PROFILU MADLA: 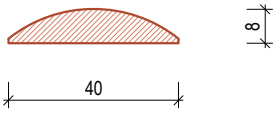 PŮDORYS: 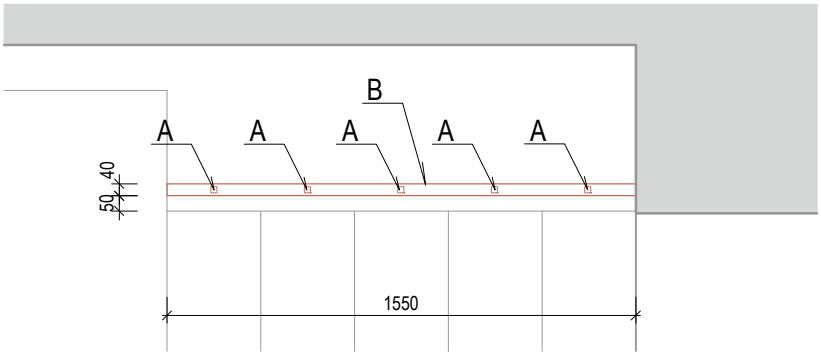 ŘEZ: 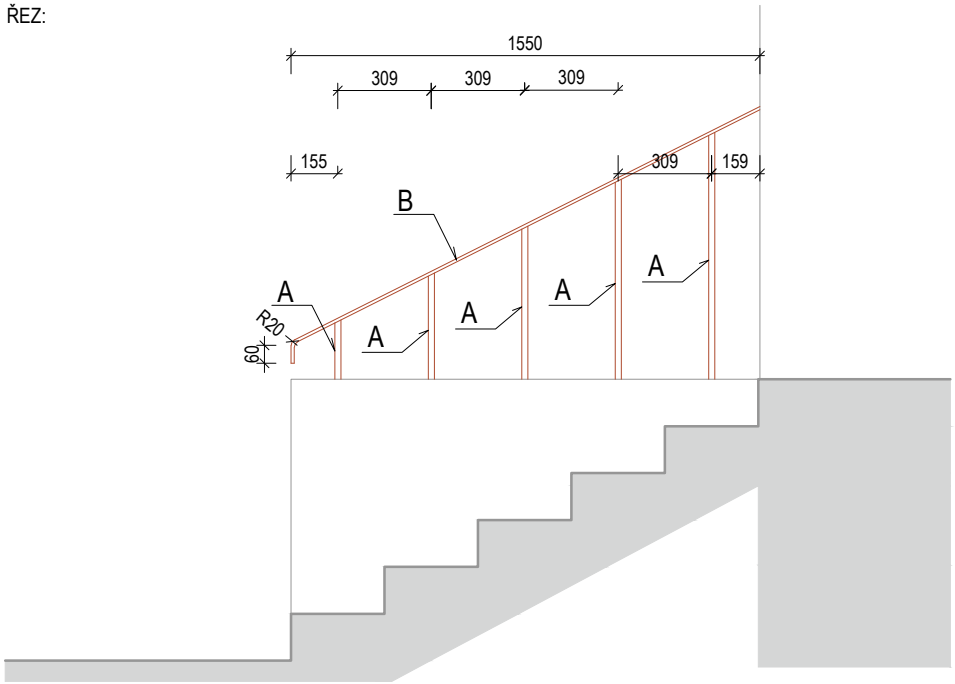 						
	celkem	2	-	-	-	-	2

POZN. : TENTO VÝPIS NELZE POVAŽOVAT ZA DÍLENSKOU DOKUMENTACI. DÍLENSKOU DOKUMENTACI NA ZÁKLADĚ SPECIFIKACÍ A DETAILŮ ZPRACUJE VÝROBCE A PŘEDLOŽÍ AD K ODSOUHLASENÍ. VEŠKERÉ ROZMĚRY NUTNO OVĚŘIT NA STAVBĚ. PŘI ROZPORU MEZI ROZMĚRY TĚCHTO VÝROBKŮ VE VÝKRESECH DETAILŮ A VE VÝPISU PRVKŮ, PLATÍ ROZMĚRY VE VÝKRESECH DETAILŮ ! VEŠKERÉ POVRCHOVÉ ÚPRAVY BUDOU ODSOUHLASENY AUTORSKÝM DOZOREM NA ZÁKLADĚ REÁLNÝCH VZORKŮ PŘEDLOŽENÝCH DODAVATELEM.

POL.	SCHEMA, ROZMĚR, POPIS	KS 1.PP	1.NP	2.NP	3.NP	4.NP	CELKEM
Z 35.1	VĚTRACÍ MŘÍŽKA - rámeček z tyče L 30/ 20 mm - výška 400 mm/ šířka 500 mm - výplň - svařovaná síť s oky 10 x 10 mm - rámeček větrací mřížky bude zasazen dovnitř otvoru a ukotven do zdiva - kotevní materiál musí být slučitelný s mědí - povrchová úprava všech prvků: žárové zinkování, 2x nástřik práškovou barvou, barva bude určena v rámci AD s účastí zástupců orgánu památkové péče - předpoklad kovářská čerň 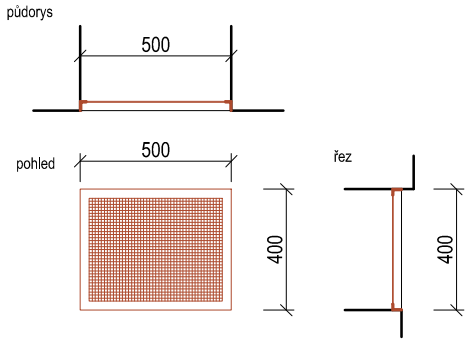 	celkem	-	-	-	-	8	8
Z 35.2	VĚTRACÍ MŘÍŽKA - rámeček z tyče L 30/ 20 mm - výška 400 mm/ šířka 450 mm - výplň - svařovaná síť s oky 10 x 10 mm - rámeček větrací mřížky bude zasazen dovnitř otvoru a ukotven do zdiva - kotevní materiál musí být slučitelný s mědí - povrchová úprava všech prvků: žárové zinkování, 2x nástřik práškovou barvou, barva bude určena v rámci AD s účastí zástupců orgánu památkové péče - předpoklad kovářská čerň 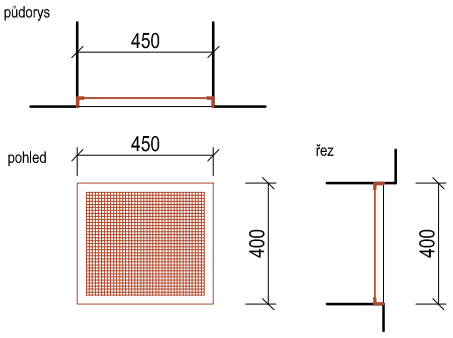 	celkem	-	-	-	-	15	15
Z 35.3	VĚTRACÍ MŘÍŽKA - rámeček z tyče L 30/ 20 mm - výška 400 mm/ šířka 400 mm - výplň - svařovaná síť s oky 10 x 10 mm - rámeček větrací mřížky bude zasazen dovnitř otvoru a ukotven do zdiva - kotevní materiál musí být slučitelný s mědí - povrchová úprava všech prvků: žárové zinkování, 2x nástřik práškovou barvou, barva bude určena v rámci AD s účastí zástupců orgánu památkové péče - předpoklad kovářská čerň 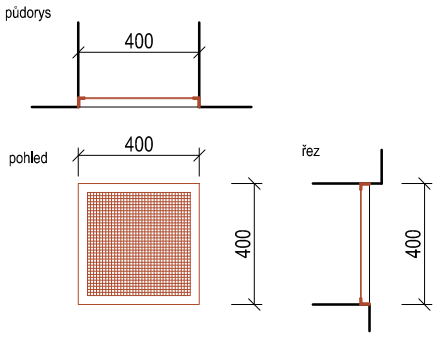 	celkem	-	-	-	-	35	35
Z 35.4	VĚTRACÍ MŘÍŽKA - rámeček z tyče L 30/ 20 mm - výška 400 mm/ šířka 300 mm - výplň - svařovaná síť s oky 10 x 10 mm - rámeček větrací mřížky bude zasazen dovnitř otvoru a ukotven do zdiva - kotevní materiál musí být slučitelný s mědí - povrchová úprava všech prvků: žárové zinkování, 2x nástřik práškovou barvou, barva bude určena v rámci AD s účastí zástupců orgánu památkové péče - předpoklad kovářská čerň 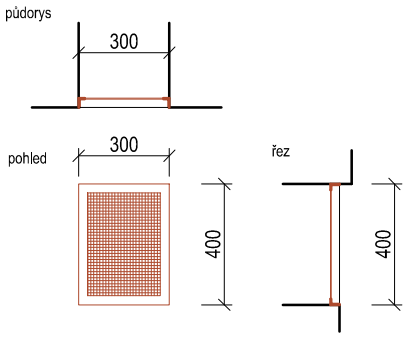 	celkem	-	-	-	-	4	4
Z 35.5	VĚTRACÍ MŘÍŽKA - rámeček z tyče L 30/ 20 mm - výška 400 mm/ šířka 250 mm - výplň - svařovaná síť s oky 10 x 10 mm - rámeček větrací mřížky bude zasazen dovnitř otvoru a ukotven do zdiva - kotevní materiál musí být slučitelný s mědí - povrchová úprava všech prvků: žárové zinkování, 2x nástřik práškovou barvou, barva bude určena v rámci AD s účastí zástupců orgánu památkové péče - předpoklad kovářská čerň 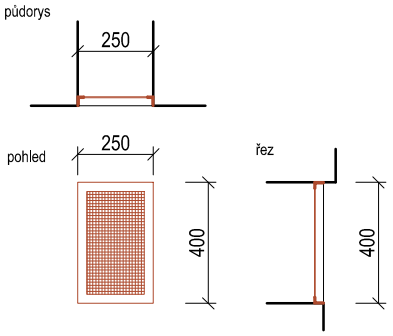 	celkem	-	-	-	-	2	2

POZN. : TENTO VÝPIS NELZE POVAŽOVAT ZA DÍLENSKOU DOKUMENTACI, DÍLENSKOU DOKUMENTACI NA ZÁKLADĚ SPECIFIKACÍ A DETAILŮ ZPRACUJE VÝROBCE A PŘEDLOŽÍ AD K ODSOUHLASENÍ, VEŠKERÉ ROZMĚRY NUTNO OVĚŘIT NA STAVBĚ. PŘI ROZPORU MEZI ROZMĚRY TĚCHTO VÝROBKŮ VE VÝKRESECH DETAILŮ A VE VÝPISU PRVKŮ, PLATÍ ROZMĚRY VE VÝKRESECH DETAILŮ ! VEŠKERÉ POVRCHOVÉ ÚPRAVY BUDOU ODSOUHLASENY AUTORSKÝM DOZOREM NA ZÁKLADĚ REÁLNÝCH VZORKŮ PŘEDLOŽENÝCH DODAVATELEM.

POL.	SCHEMA, ROZMĚR, POPIS	KS					
		1.PP	1.NP	2.NP	3.NP	4.NP	CELKEM
Z 36	NOVÉ STUPNĚ NAVAZUJÍCÍ NA STÁVAJÍCÍ OCELOVÉ SCHODIŠTĚ DO 4NP						

- schodiště z míst. č. 305 do míst. č. 401

- nosná kce pro stupně ze svařených jeklových profilů 60/60 /5mm
- spodní profily kotvené do stávající kce stropu
- povrchová úprava jeklových profilů - 2x nátěr základovou barvou

- opláštění schodu (stupnice i podstupnice) silným ocelovým plechem s protiskluzovou úpravou - diagonální mřížování
  - pojeno šrouby a nýty
- rozměr stupně - 3x280x1048 mm, tl. plechu - 5mm
- povrchová úprava - šedozelený nátěr - nátěr dle KV SP
- nové stupně včetně schodnic budou vzhledově, rozměrově i konstrukčně odpovídat stávajícímu schodišti KV SP, na které navazují
- veškeré stávající rozměry schodiště je nutno zaměřit a ověřit na místě

PŮDORYS

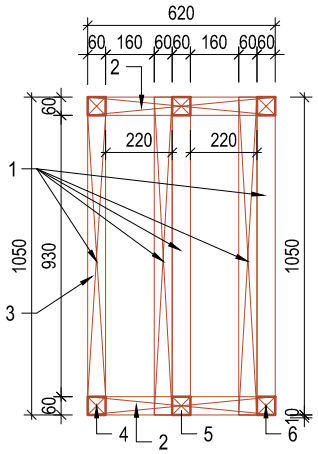

AXONOMETRIE KCE

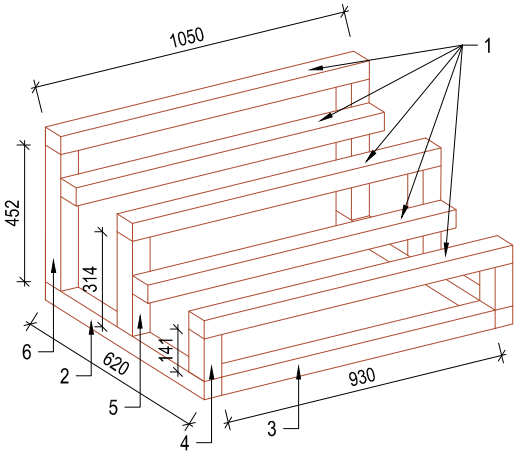

ŘEZ

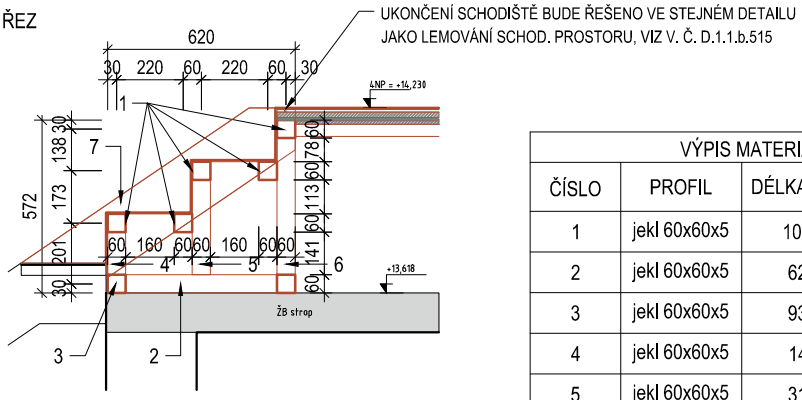

VÝPIS MATERIÁLU			
ČÍSLO	PROFIL	DÉLKA (mm)	POČET KS
1	jekl 60x60x5	1050	5
2	jekl 60x60x5	620	2
3	jekl 60x60x5	930	1
4	jekl 60x60x5	141	2
5	jekl 60x60x5	314	2
6	jekl 60x60x5	452	2

	1.PP	1.NP	2.NP	3.NP	4.NP	CELKEM
celkem	-	-	-	-	1	1

POZN. : TENTO VÝPIS NELZE POVAŽOVAT ZA DÍLENSKOU DOKUMENTACI, DÍLENSKOU DOKUMENTACI NA ZÁKLADĚ SPECIFIKACÍ A DETAILŮ ZPRACUJE VÝROBCE A PŘEDLOŽÍ AD K ODSOUHLASENÍ, VEŠKERÉ ROZMĚRY NUTNO OVĚŘIT NA STAVBĚ. PŘI ROZPORU MEZI ROZMĚRY TĚCHTO VÝROBKŮ VE VÝKRESECH DETAILŮ A VE VÝPISU PRVKŮ, PLATÍ ROZMĚRY VE VÝKRESECH DETAILŮ ! VEŠKERÉ POVRCHOVÉ ÚPRAVY BUDOU ODSOUHLASENY AUTORSKÝM DOZOREM NA ZÁKLADĚ REÁLNÝCH VZORKŮ PŘEDLOŽENÝCH DODAVATELEM.

POL.	SCHEMA, ROZMĚR, POPIS	KS 1.PP	1.NP	2.NP	3.NP	4.NP	CELKEM
Z 37	LEMOVÁNÍ PODESTY - ocelový profil pro lemování dlažby na nových podestách - profil bude osazen s 15 mm přesahem přes hranu podesty, bude zalícován s teracovými stupni - kotvení - zasazeno do konstrukce skladby podlahy (cementová dlažba) pomocí ocel. pásku s perforací - materiál - ocel, tl. 3 mm - povrchová úprava - 2x lakováno z výroby - barevnost - zelenošedá (dtto zámečnické zárobky zábradlí nového schodiště) - délky: 1.NP - 1,26 m 0,34 m 4.NP - 0,848 m 1,8 m 0,34 m 1,695 m 1,53 m 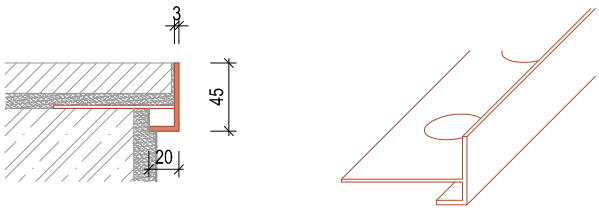						
	délka celkem [m]	-	1,6	-	-	6,21	7,81
Z 38	PŘEKLAD - ocelový úhelník 2ks L 50 x 50 x 5 mm + 3ks ocel. pásovina 10*50 mm - uložení min. 150 mm - překlad otvoru pro provětrání sociálních zázemí - délky - 0,75 m						
	celkem ks délky 0,75 m	-	4	-	-	-	4

POZN. : TENTO VÝPIS NELZE POVAŽOVAT ZA DÍLENSKOU DOKUMENTACI, DÍLENSKOU DOKUMENTACI NA ZÁKLADĚ SPECIFIKACÍ A DETAILŮ ZPRACUJE VÝROBCE A PŘEDLOŽÍ AD K ODSOUHLASENÍ, VEŠKERÉ ROZMĚRY NUTNO OVĚŘIT NA STAVBĚ. PŘI ROZPORU MEZI ROZMĚRY TĚCHTO VÝROBKŮ VE VÝKRESECH DETAILŮ A VE VÝPISU PRVKŮ, PLATÍ ROZMĚRY VE VÝKRESECH DETAILŮ ! VEŠKERÉ POVRCHOVÉ ÚPRAVY BUDOU ODSOUHLASENY AUTORSKÝM DOZOREM NA ZÁKLADĚ REÁLNÝCH VZORKŮ PŘEDLOŽENÝCH DODAVATELEM.